MVG®
Die Anhängerkupplung.

Anhängerkupplungen
und Elektrosätze
direkt vom Hersteller

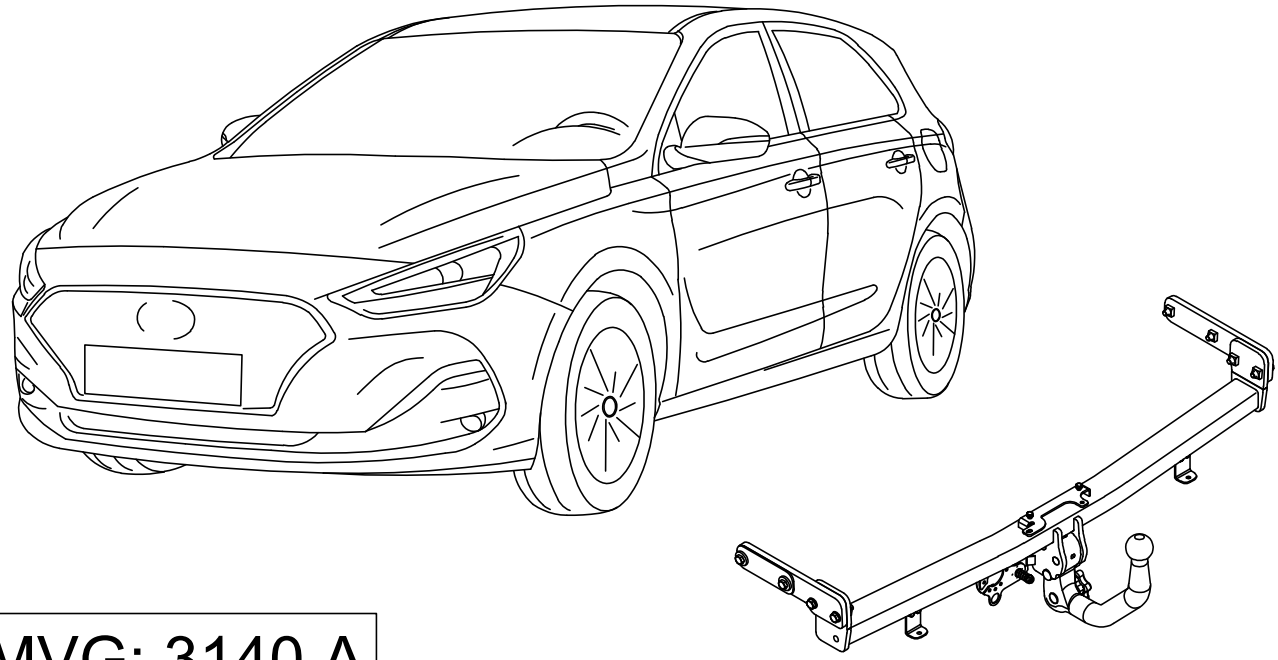

MVG: 3140 A

Hyundai i30 5-Türer (PDE) 2019→

D	Einbauanleitung	**E**	Instrucciones de montaje
GB	Installation instruction	**CZ**	Návod k montáži
F	Notice de montage	**NL**	Inbouw instructie
I	Istruzioni di montaggio	**S**	Monteringsanvisning

MVG-Metallverarbeitungsgesellschaft mbH

An der Wasserwiese 1
52249 Eschweiler
Deutschland

Tel.: +49 (0) 2403 7902-60
Fax: +49 (0) 2403 7902-99
E-Mail: info@mvg-ahk.de

12.04.2022

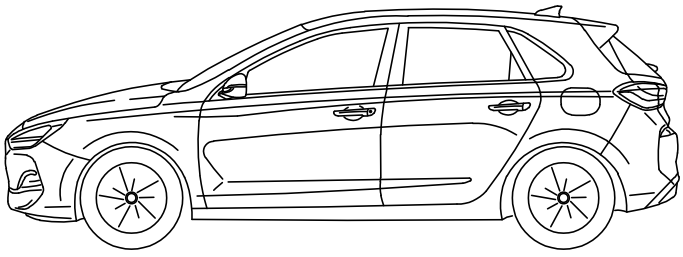

≤ 1930 kg

EG

e11 * 2007/46 * 3807

e5 * 2007/46 * 1075

D = 8,4 kN

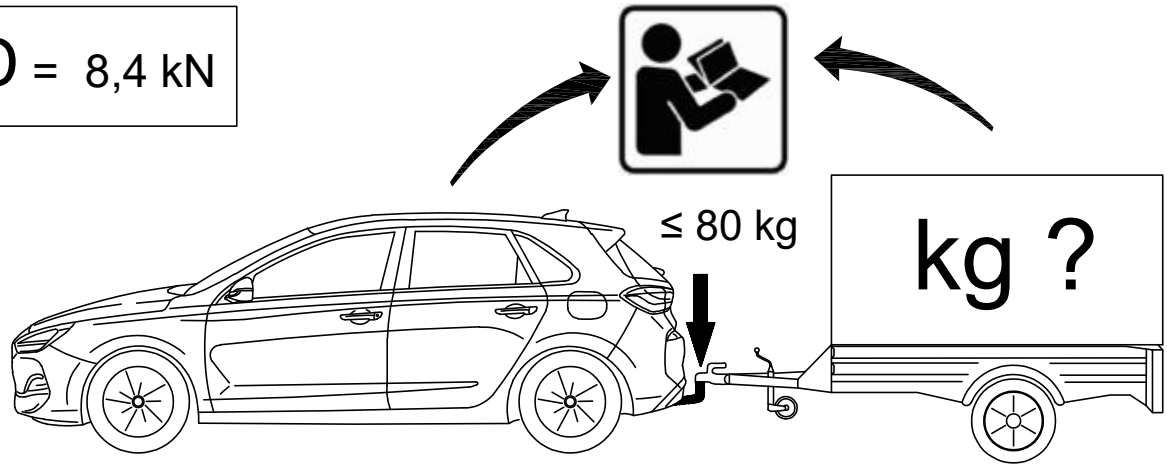

$$D = \frac{T \times R}{1000 \times (T + R)} \times g$$

g = 9,81 m/s²

$$T = \frac{R \times D \times 1000}{(g \times R) - (1000 \times D)}$$

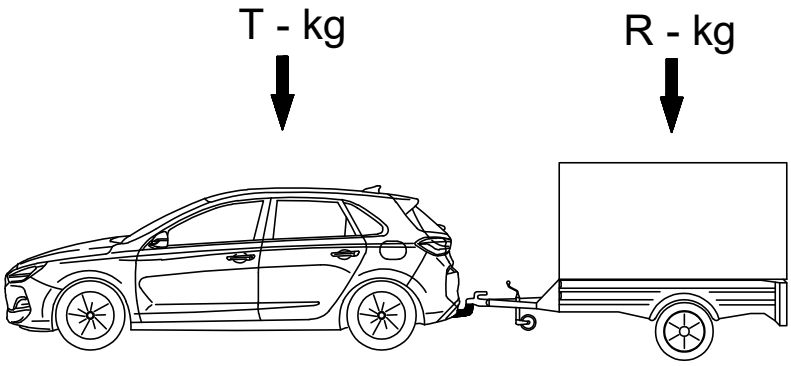

$$R = \frac{T \times D \times 1000}{(g \times T) - (1000 \times D)}$$

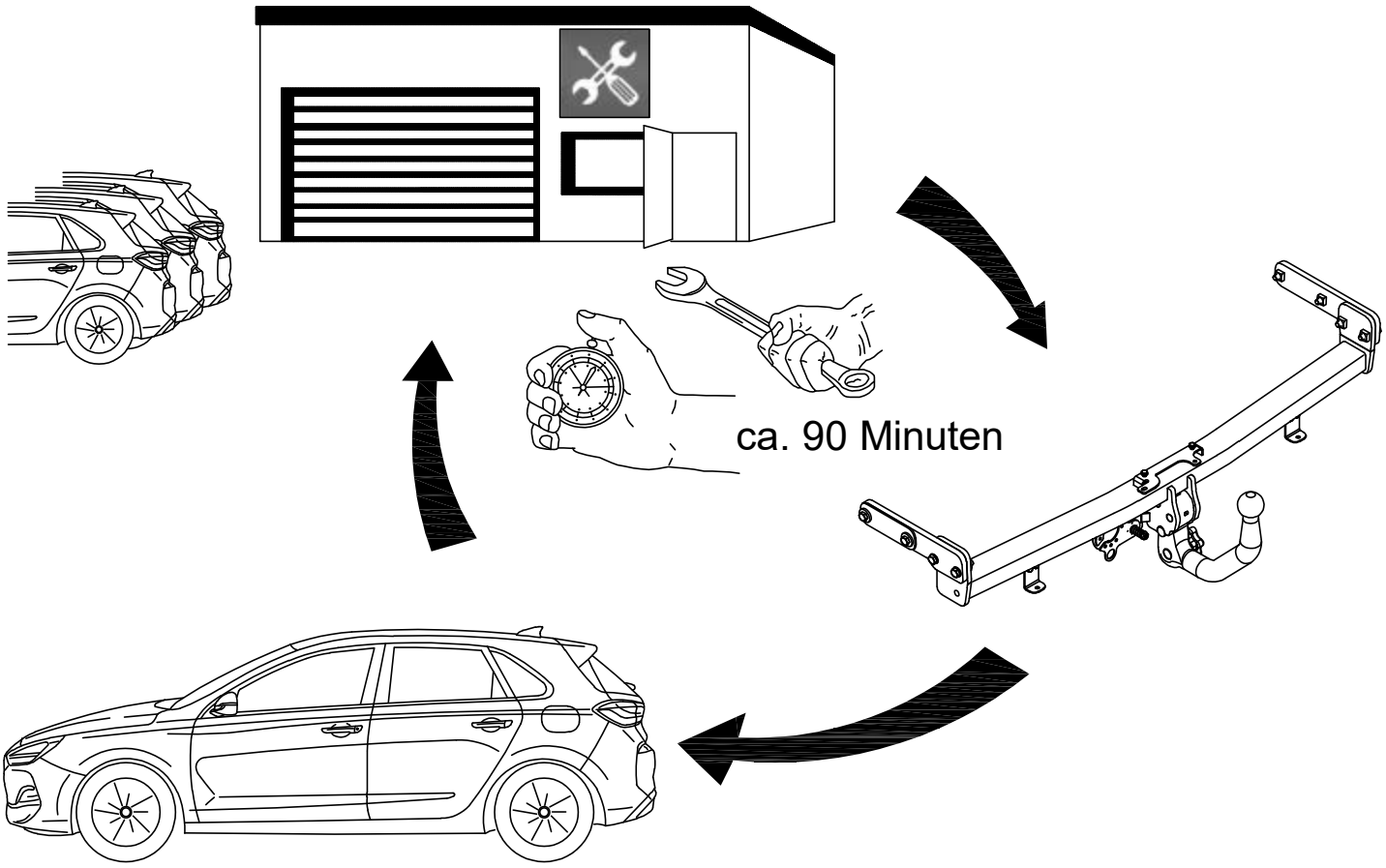

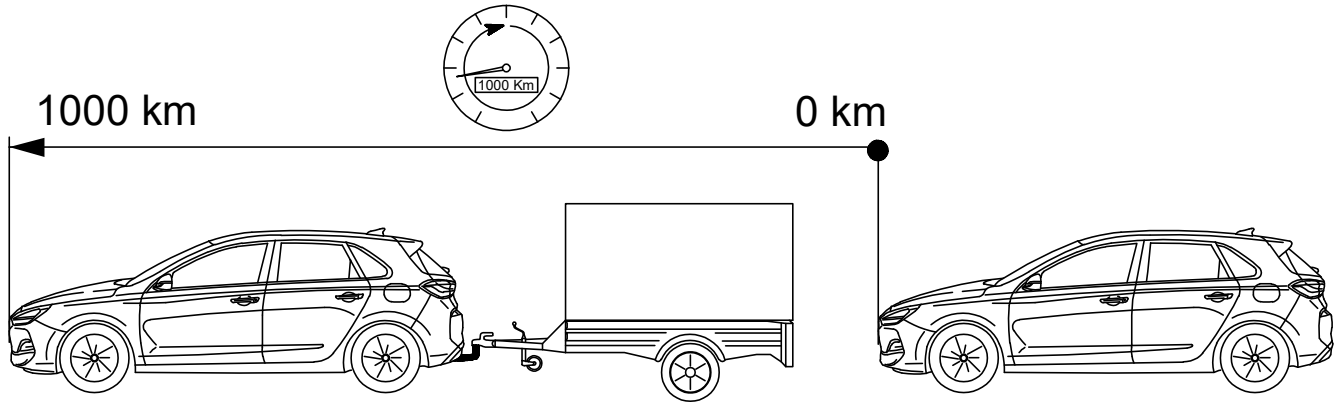

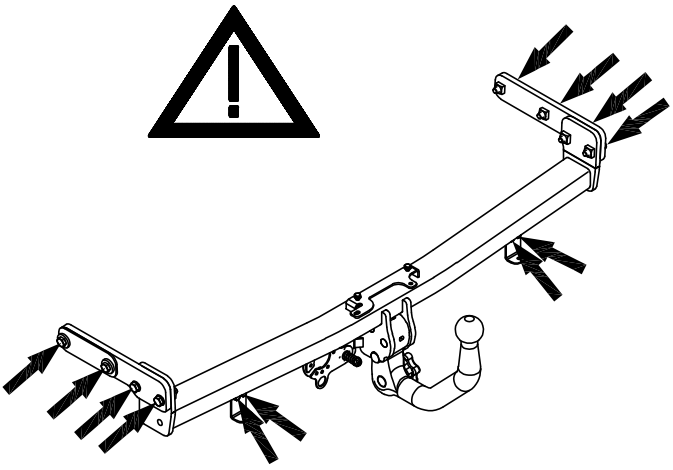

M6	8 Nm
M10	60 Nm

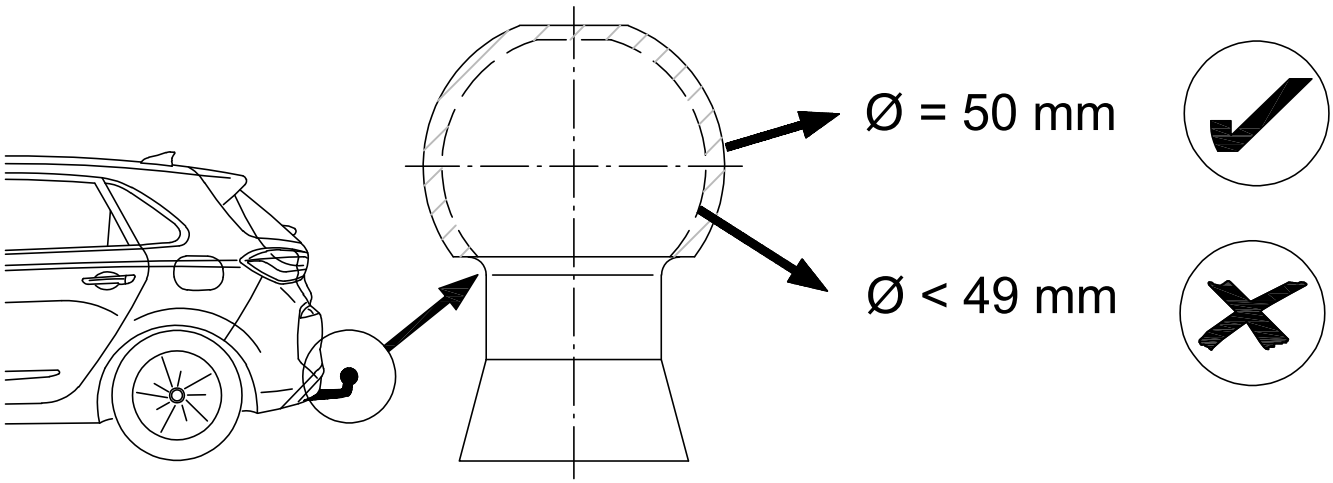

MVG®
MVG-Metallverarbeitungsgesellschaft mbH

Approval Number
E4 55R-01 1053

Type: 3140 A D-Value: 8,4 kN
Class: A50-X S-Value: 90 kg
Made in Germany www.mvg-ahk.de

Zulässige Stützlast
maximal 80 kg

MVG®
MVG-Metallverarbeitungsgesellschaft mbH
www.mvg-ahk.de

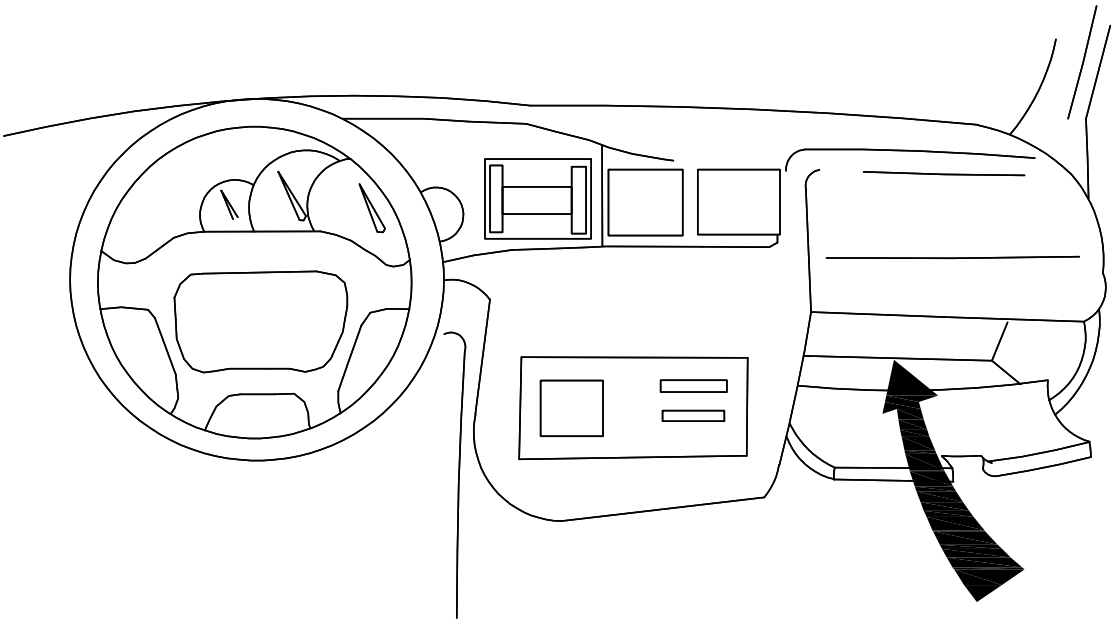

Technische Änderungen vorbehalten

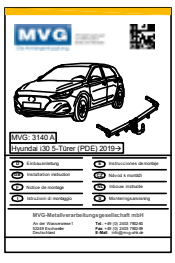

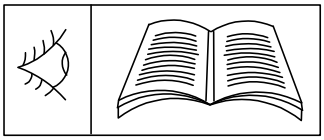 siehe Werkstatthandbuch	Nicht Entsorgen	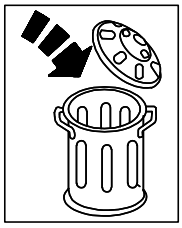 Entsorgen	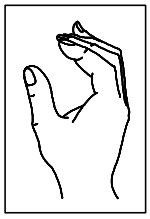 Von Hand
Achtung	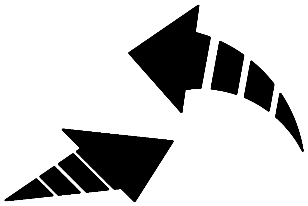 Bewegungspfeil	Positionspfeil	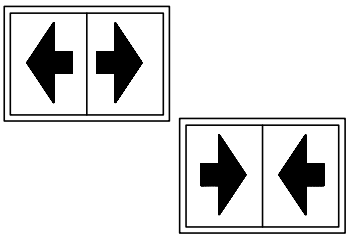 Stecker lösen/ verbinden
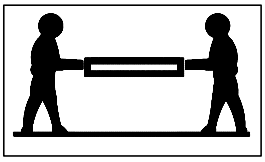 Nur zu zweit ausführen	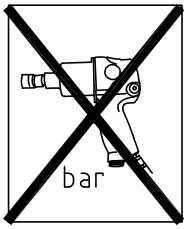 Ohne Druckluft	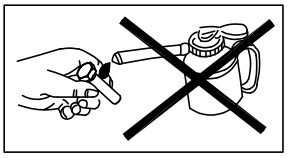 Nicht ölen	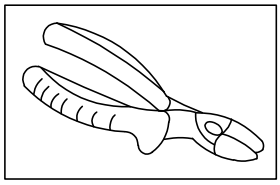 Seitenschneider verwenden
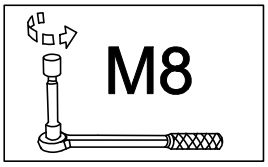 Festdrehen	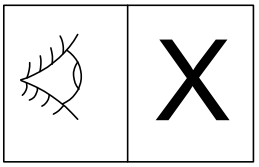 Siehe Abbildung	Reinigen	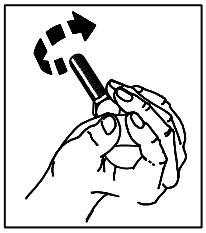 Von Hand festdrehen
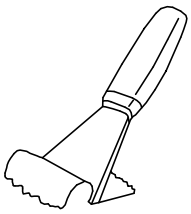 Unterbodenschutz entfernen	Gegen Korrosion schützen	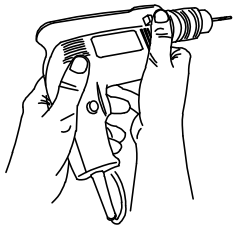 Bohrer verwenden	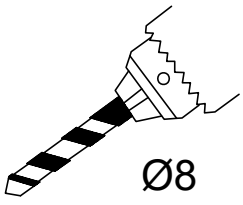 Bohrer Ø X wählen
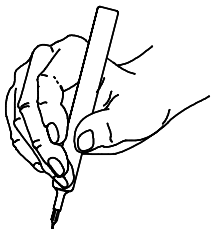 Anzeichnen	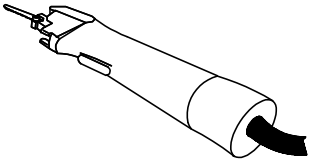 Schneiden	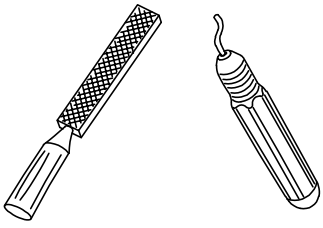 Feilen/ Entgraten	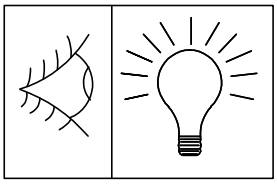 Licht kontrollieren

1	1x	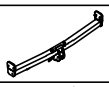	3140 A		
2	1x		2040 A 070		
3	je1	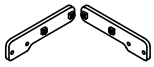	(links & rechts)		
4	1x				
5	4x		M10x**35** (**10.9**)		ISO 4017
6	4x		Ø10,5/ 28x4		DIN 6340
7	4x		M10x**40** (**10.9**)		ISO 4017
8	4x		Ø10,5/ 20x2		ISO 7089
9	2x				
10	6x		M6x20	(8.8)	ISO 4017
11	12x		Ø6,4/ 12x1,6		ISO 7089
12	6x		M6	(8)	ISO 7042
13	1x				
14	1x		M8x45	(8.8)	ISO 4017
15	1x		Ø8,4/ 16x1,6		ISO 7089
16	1x				
17	1x				
18	3x		Ø8,4/16x1,6	DIN 125	PA 6.6
19	1x		M8	(8)	ISO 7042
20	1x				
21	3x		Ø10xØ6x6		Aluminium
22	3x		M5x30	VA	ISO 7045

23	4x				
24	1x		3140 A		
25	1x		System 2040 A		
26	1x				0062
27	1x		80 kg		1016
28	1x				1012
29	2x				
30	2x				

E	Volumen de suministro del enganche
D	Lieferumfang der Anhängevorrichtung
GB	Scope of delivery of towing hitch
F	Pièces comprises dans la fourniture de l`attelage
NL	Leveringsomvang trekhaak
S	Dragkrokens leveransspecifikation
CZ	Objem dodání tažného zařízení
I	Dotazione del gancio di traino

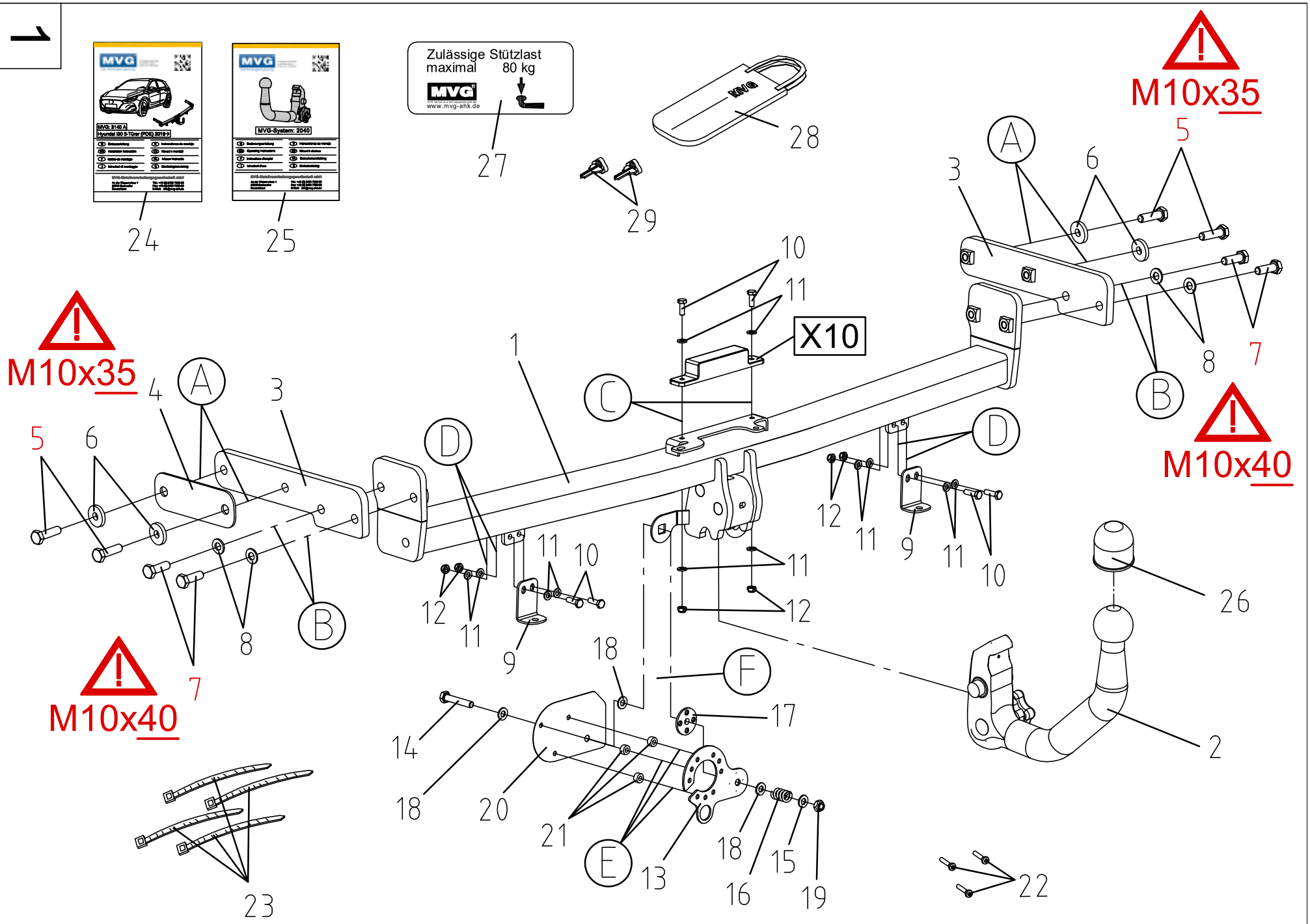
1
MVG: 3140 A
Hyundai i30 5-Türer (PDE) 2018-?
MVG-System: 2040
Zulässige Stützlast
maximal 80 kg
www.mvg-ahk.de
24
25
27
28
29
M10x35
M10x40
X10
A
B
C
D
E
F
2
3
4
5
6
7
8
9
10
11
12
13
14
15
16
17
18
19
20
21
22
23
26

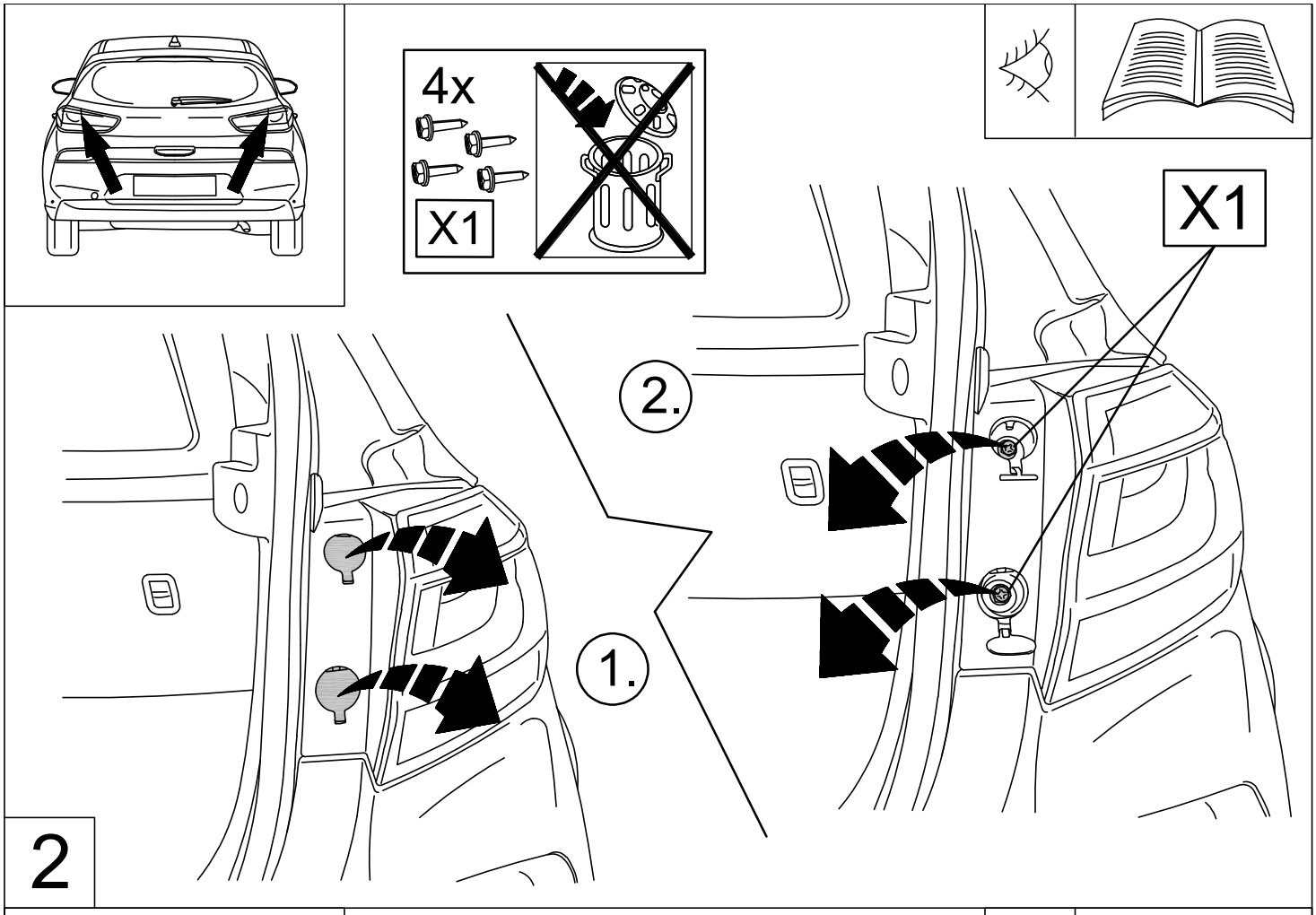
4x
X1
X1
2.
1.
2

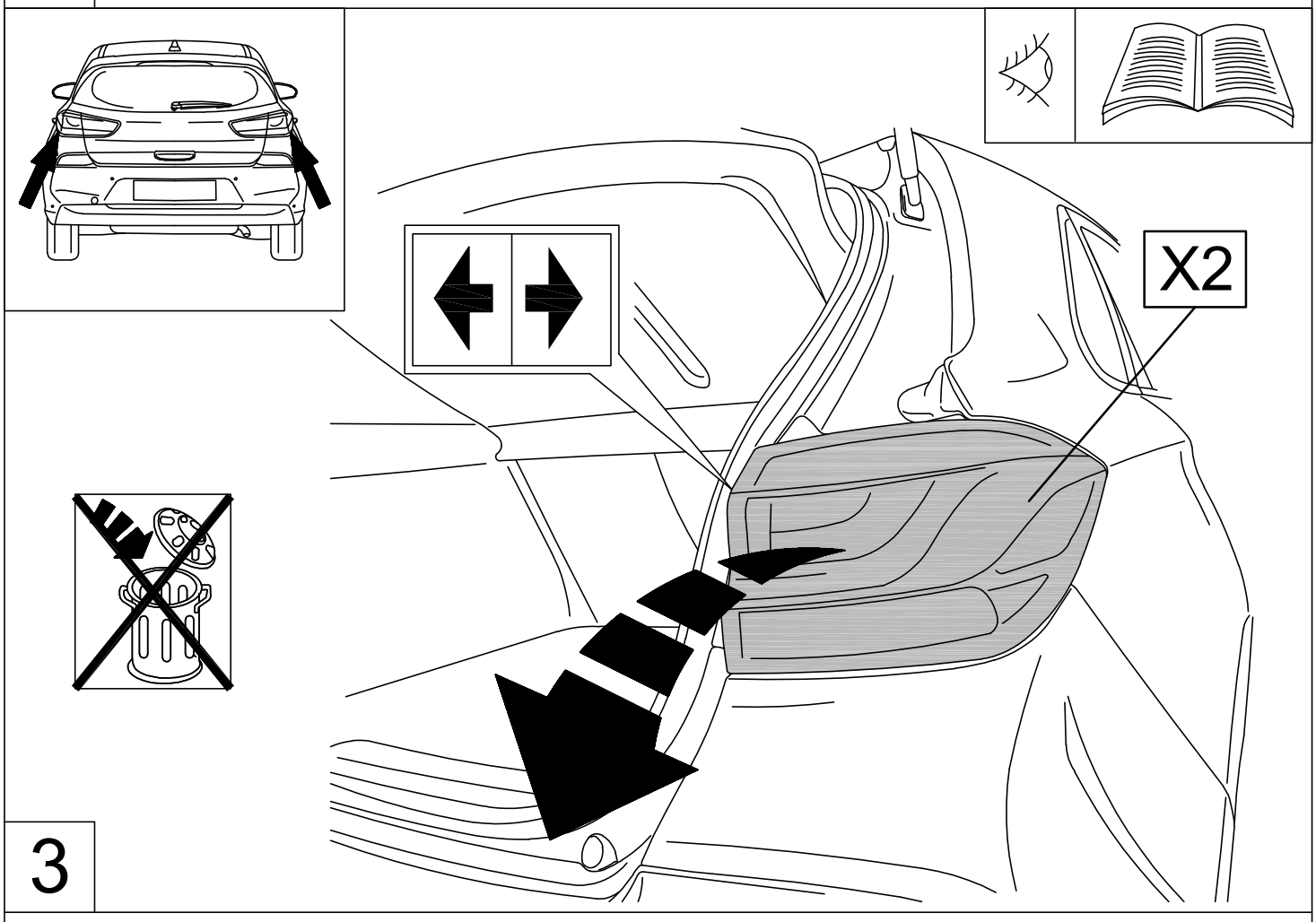
X2
3

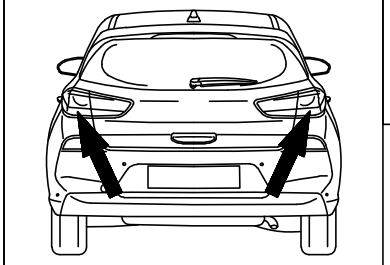

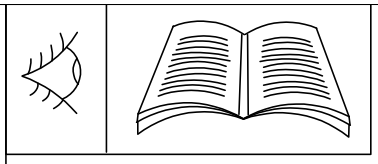

2x

X3

2x

X4

X3

X4

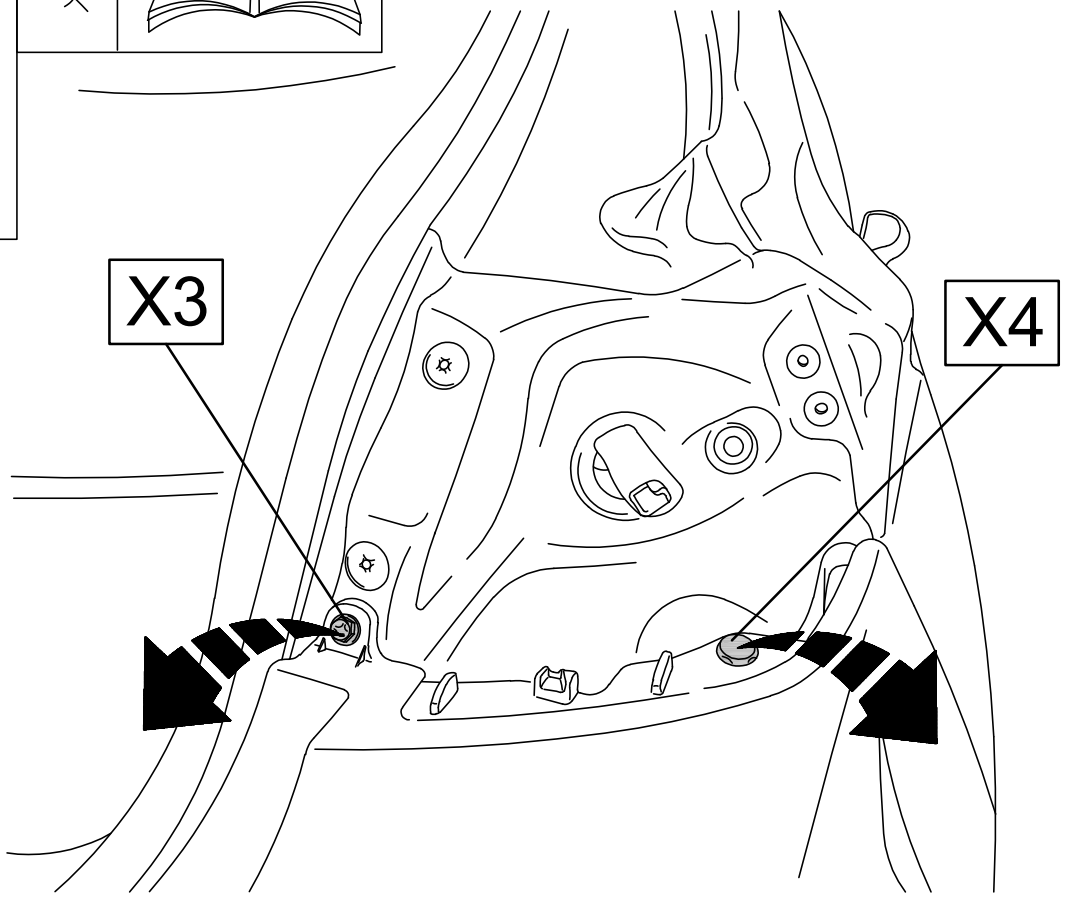

4

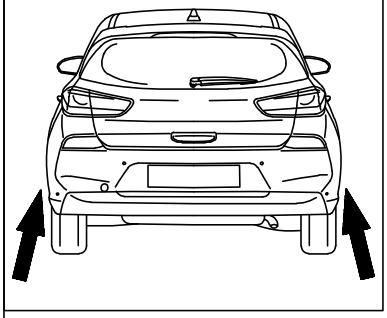

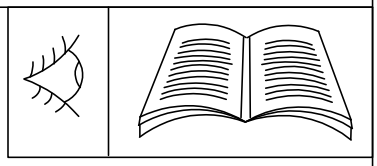

X5

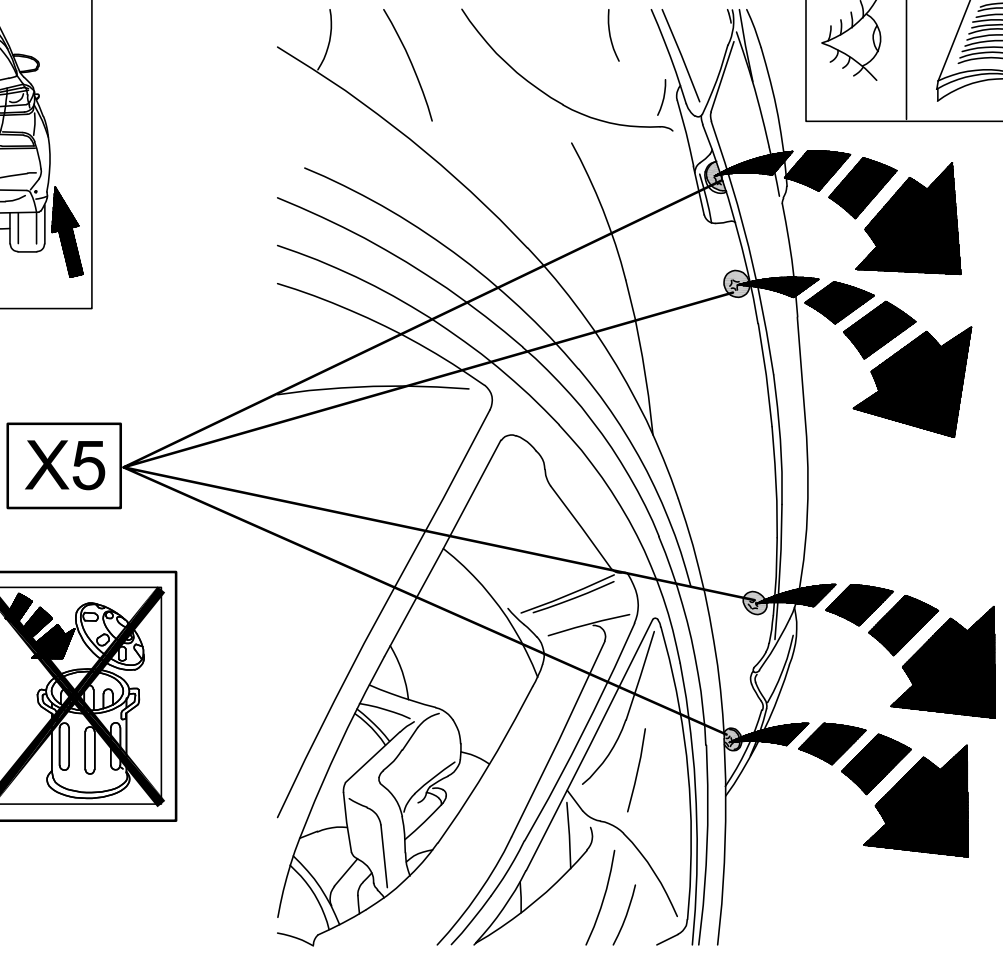

8x

X5

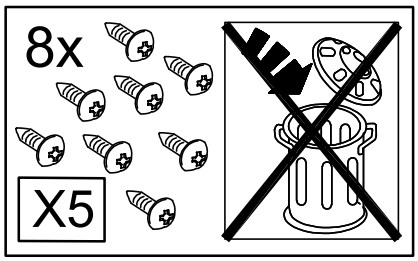

5

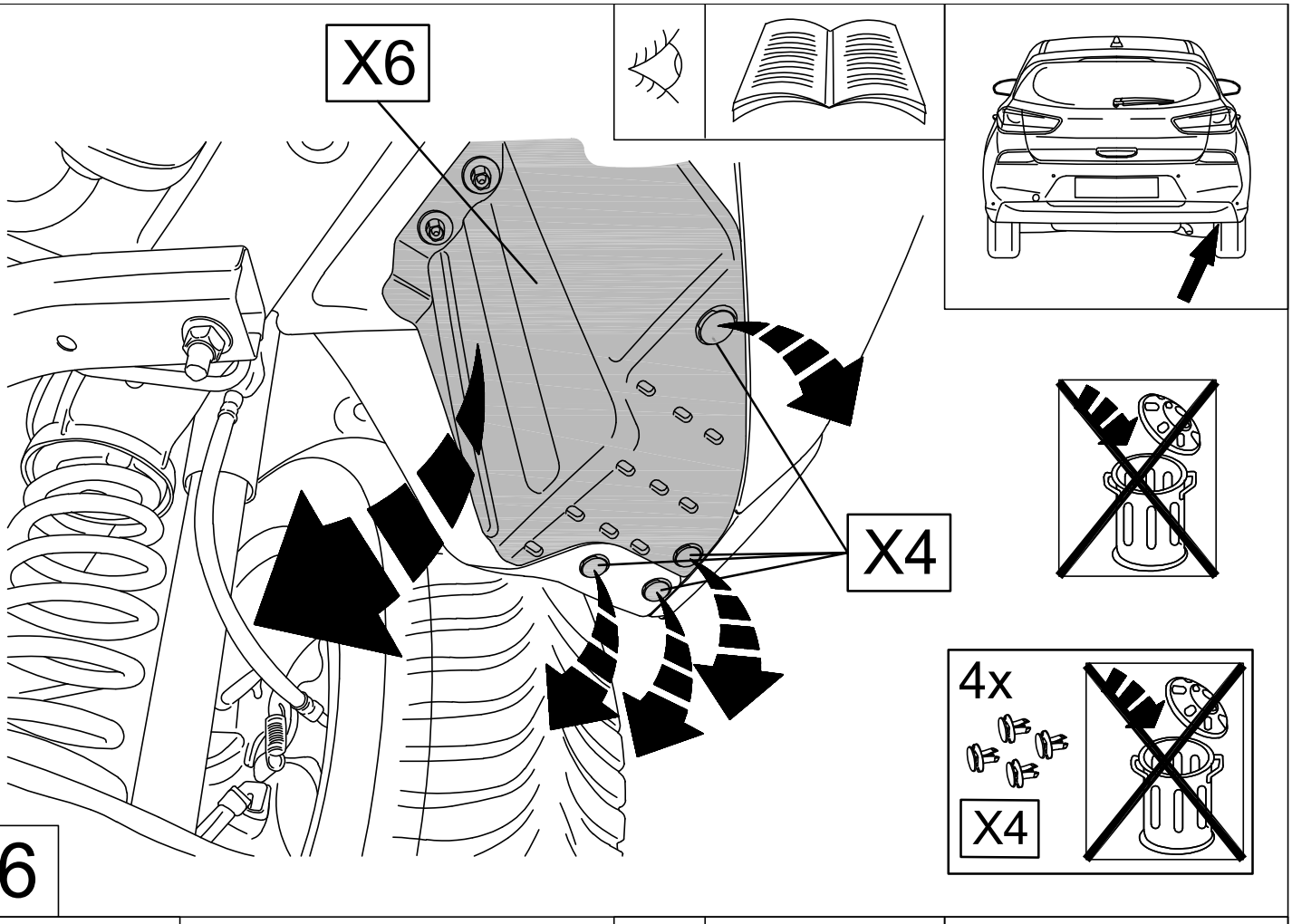

6

Benzin

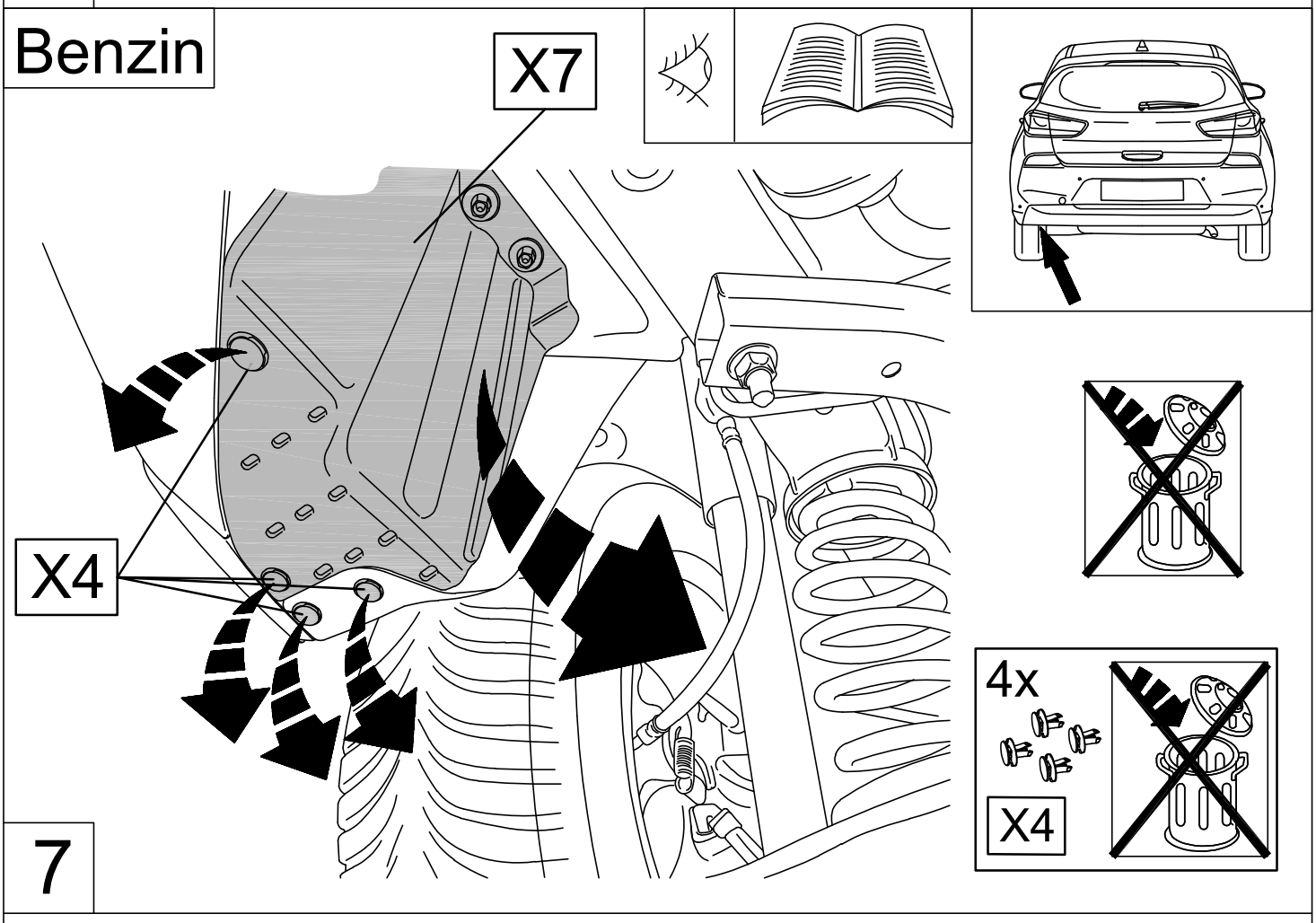

7

Diesel

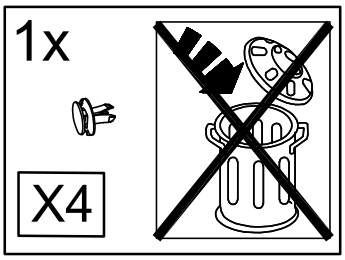

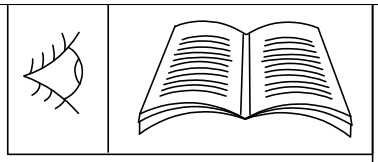

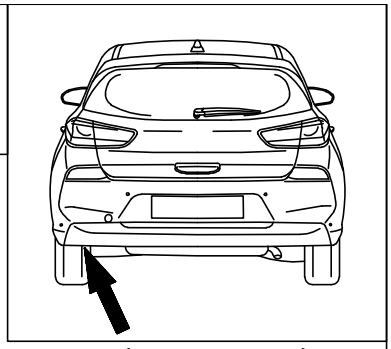

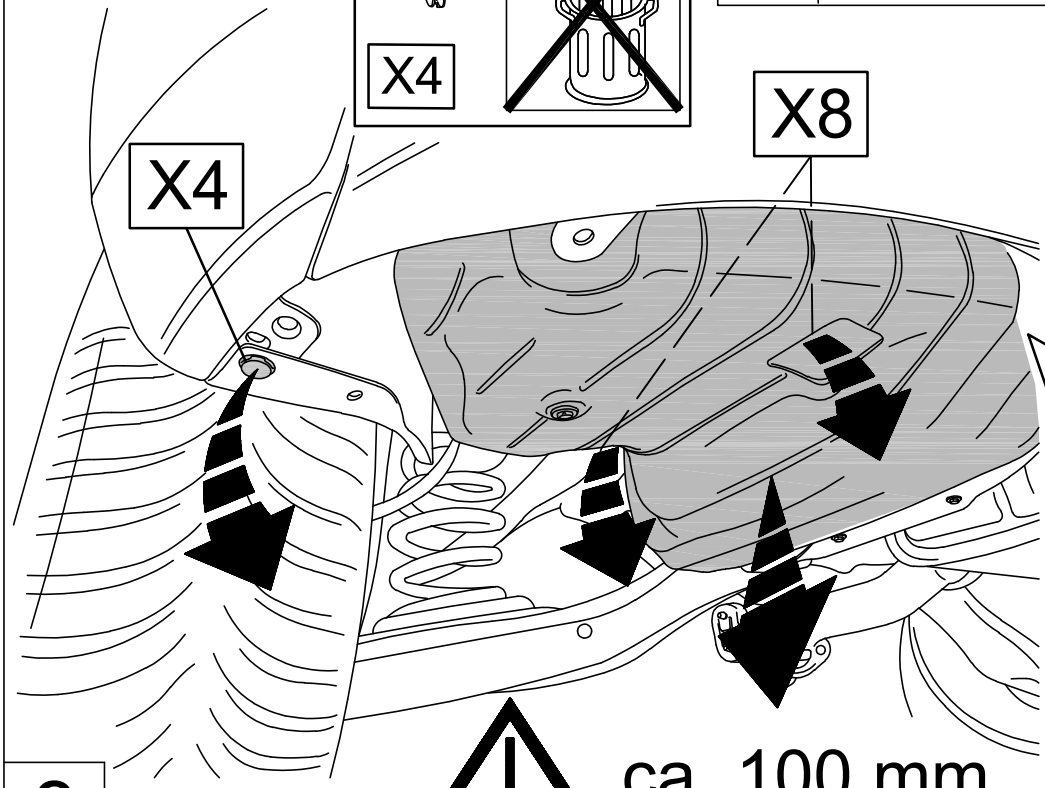

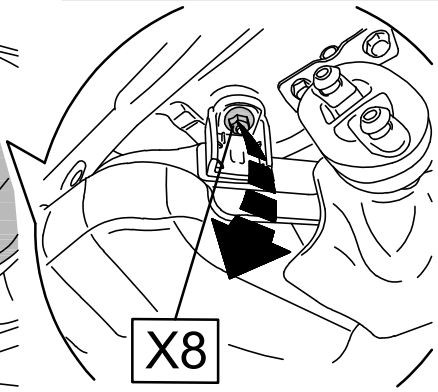

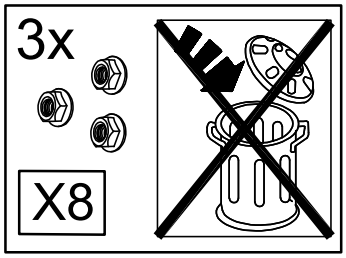

ca. 100 mm

8

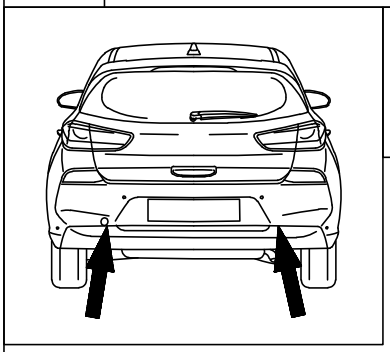

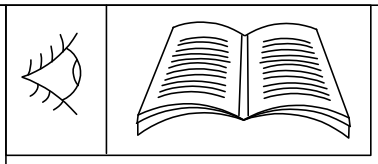

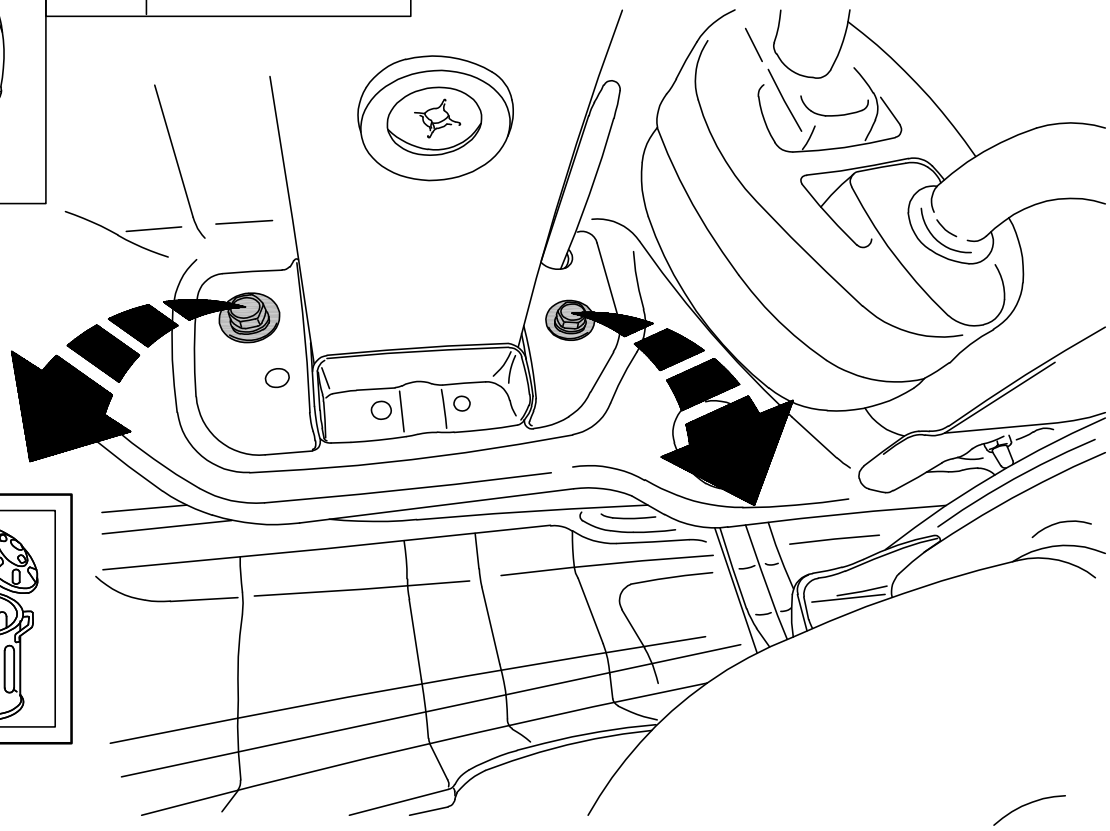

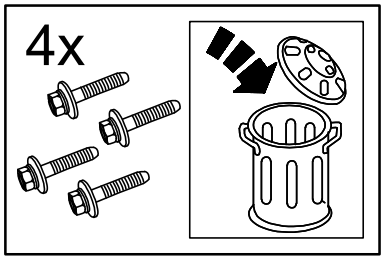

9

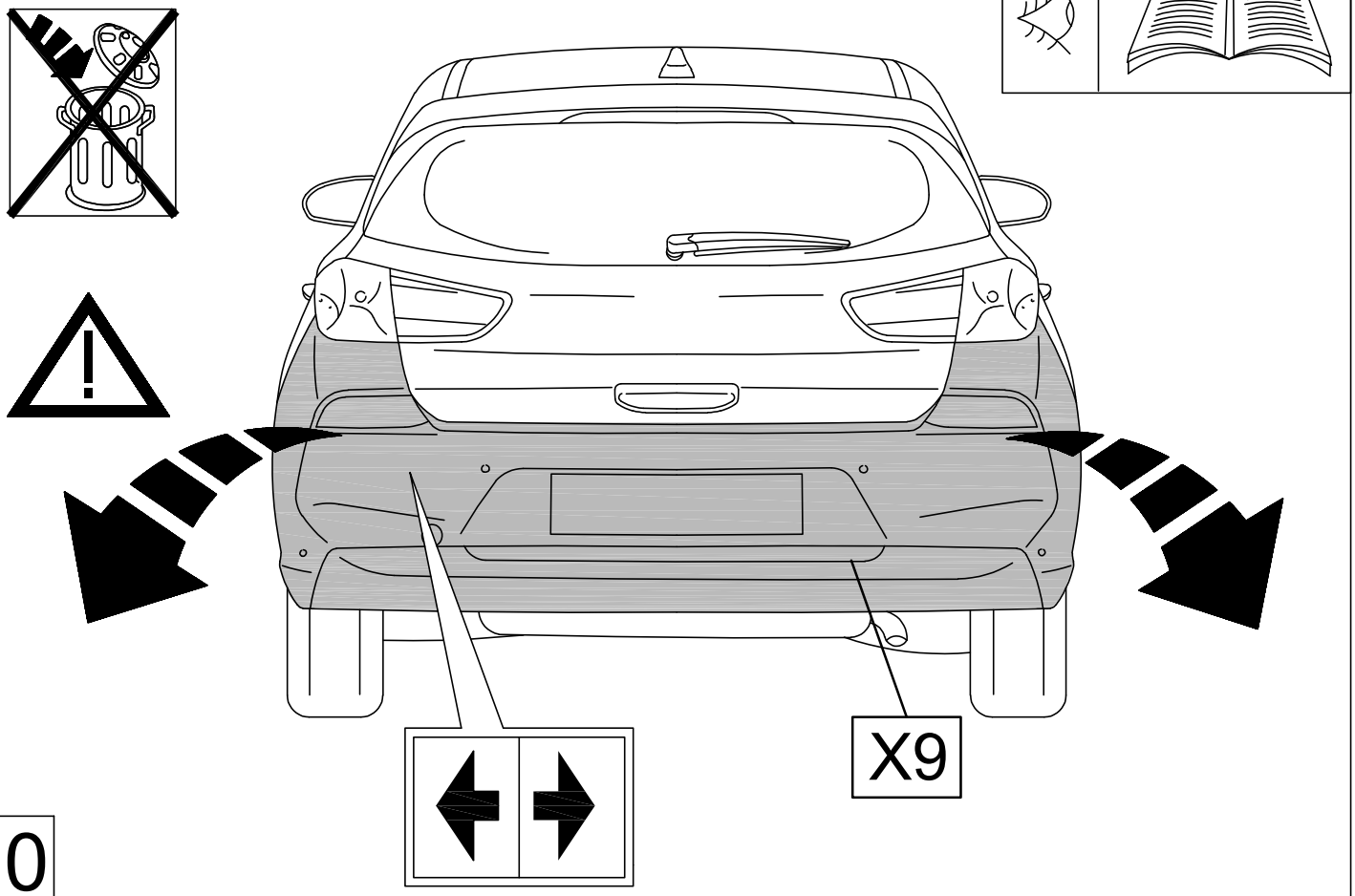

10

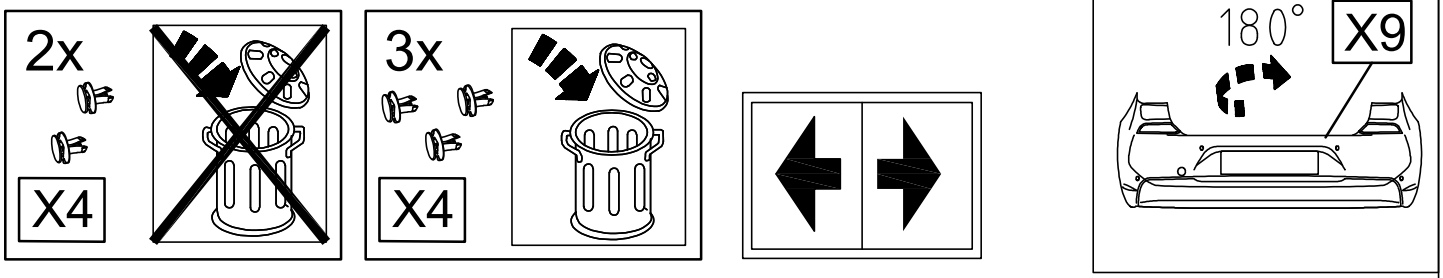

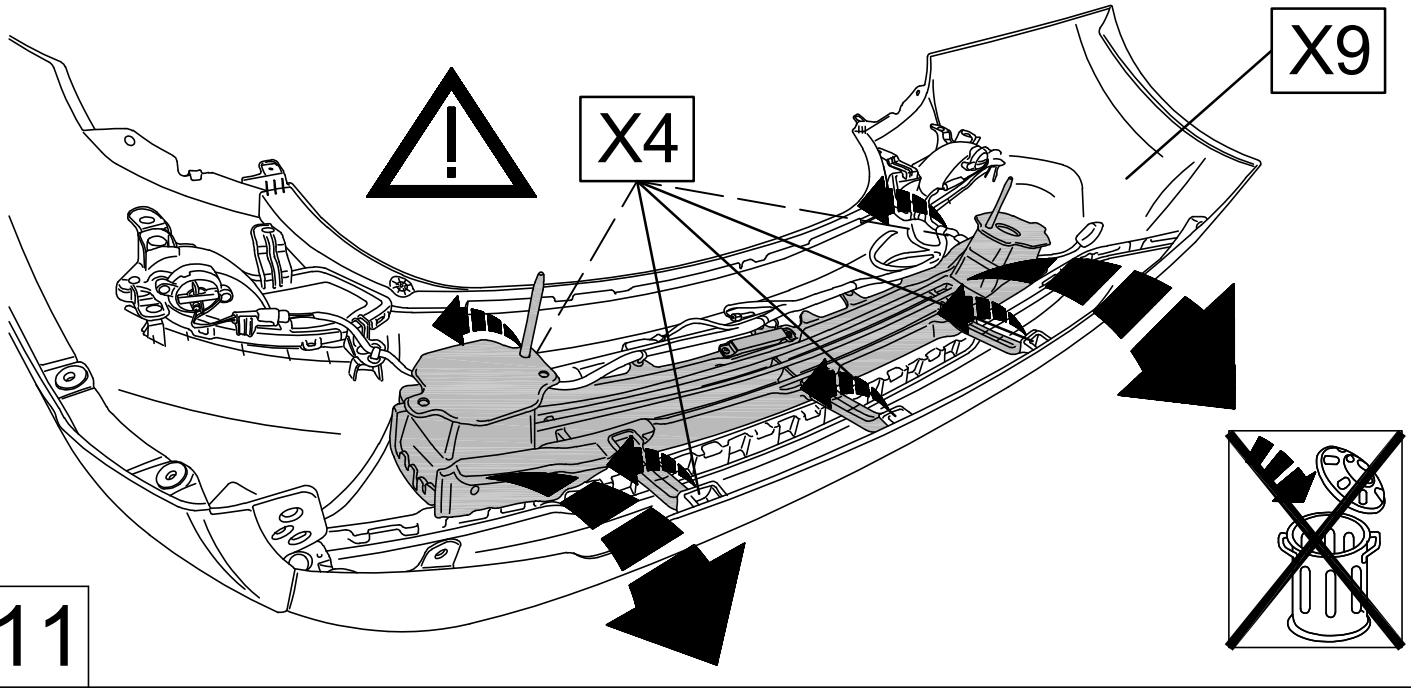

11

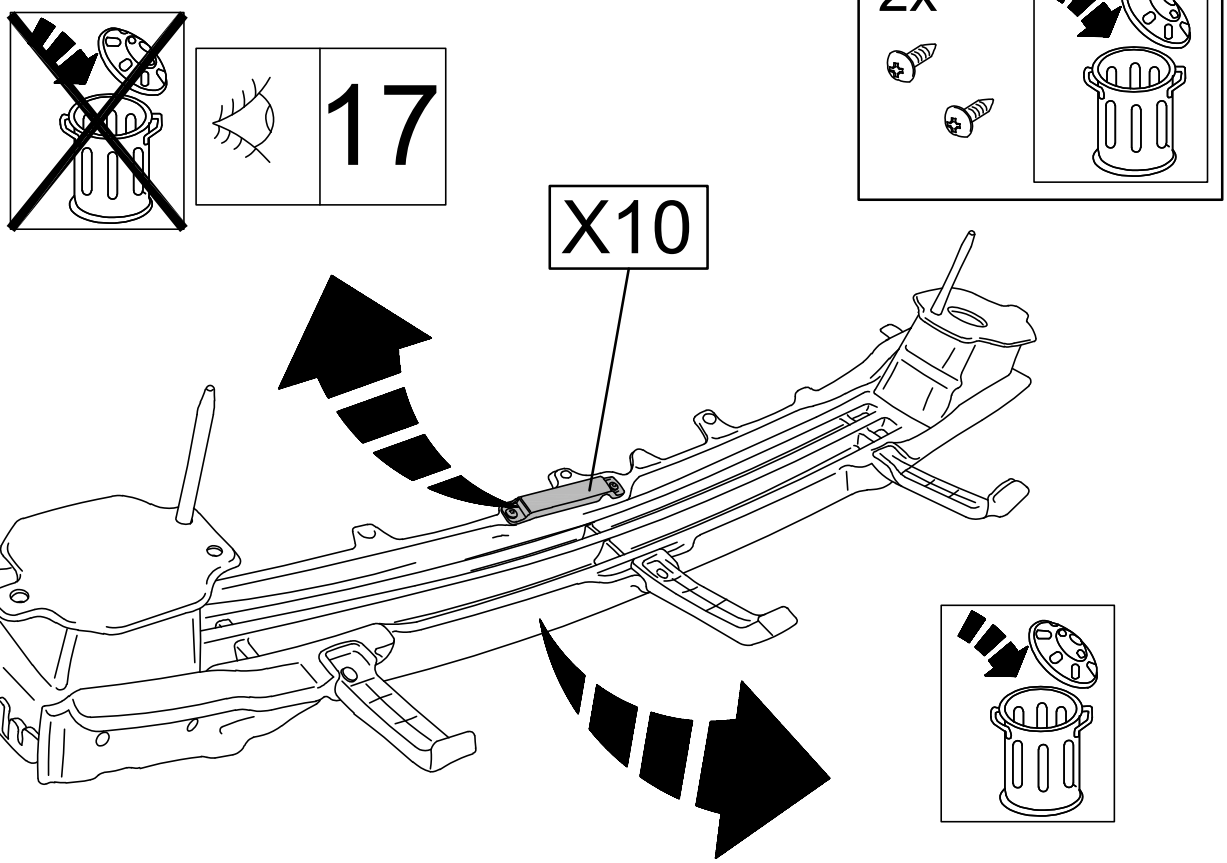

12

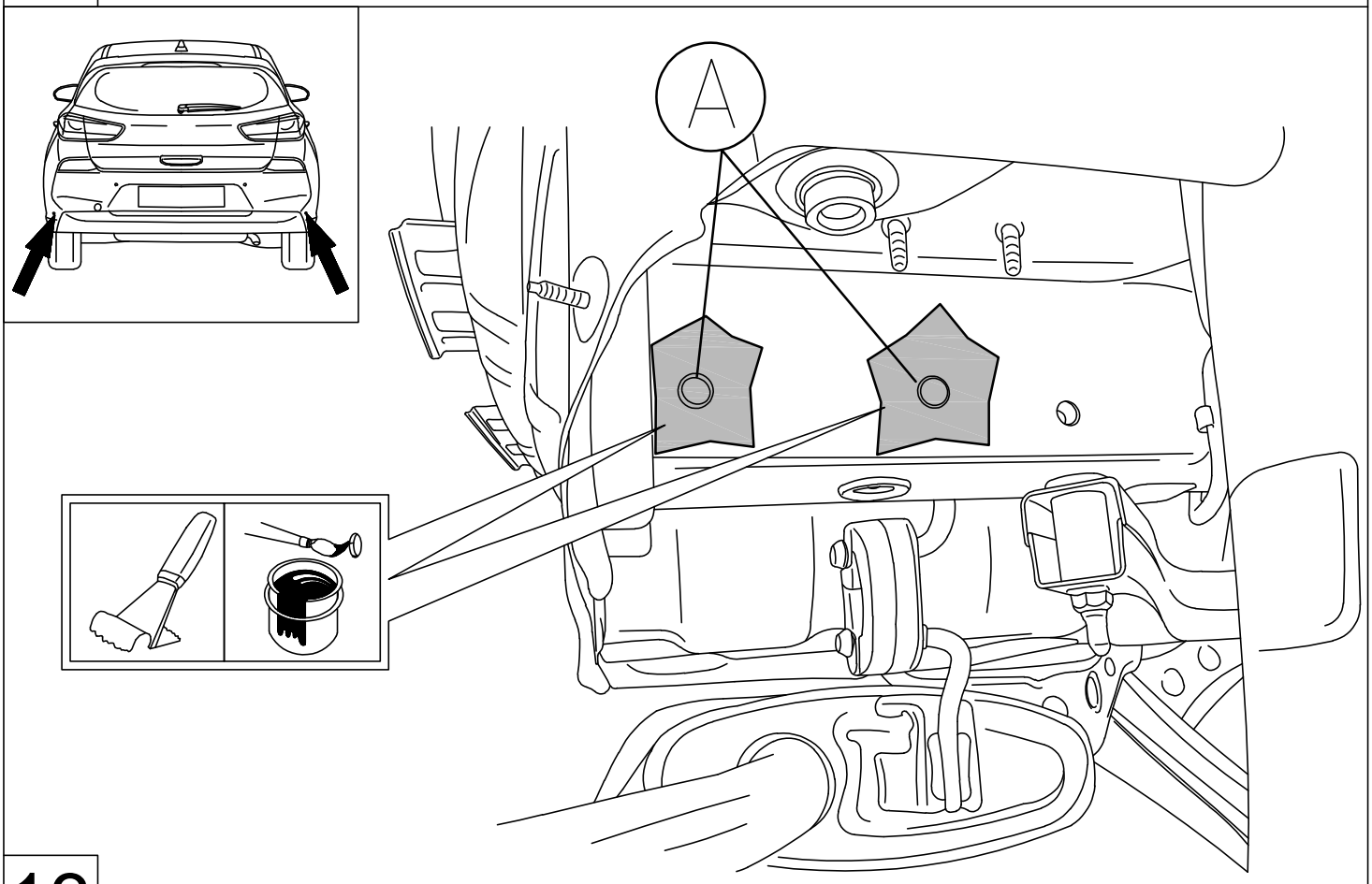

13

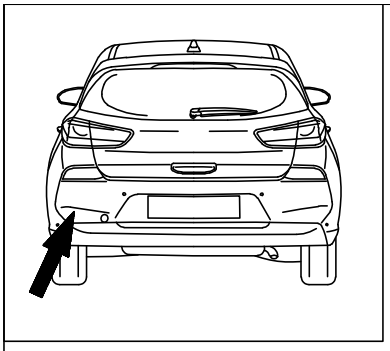

1

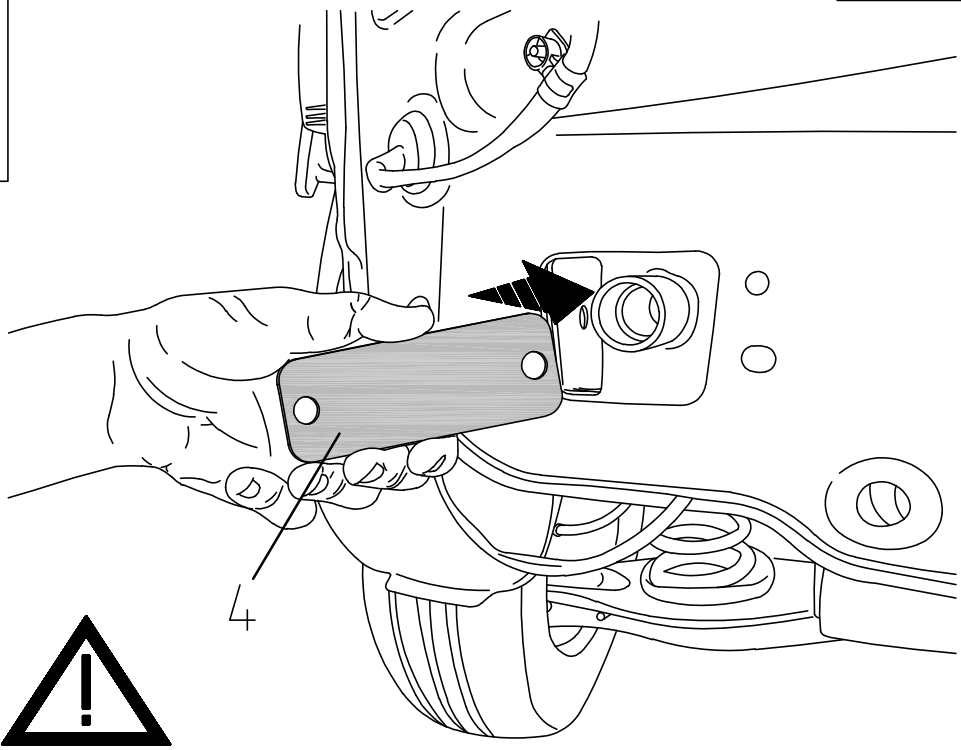

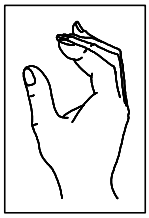

14

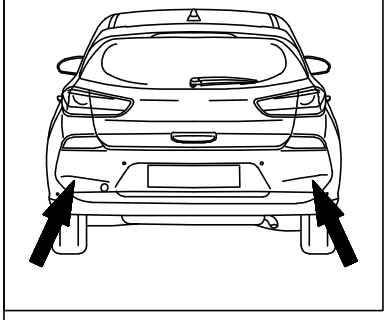

1

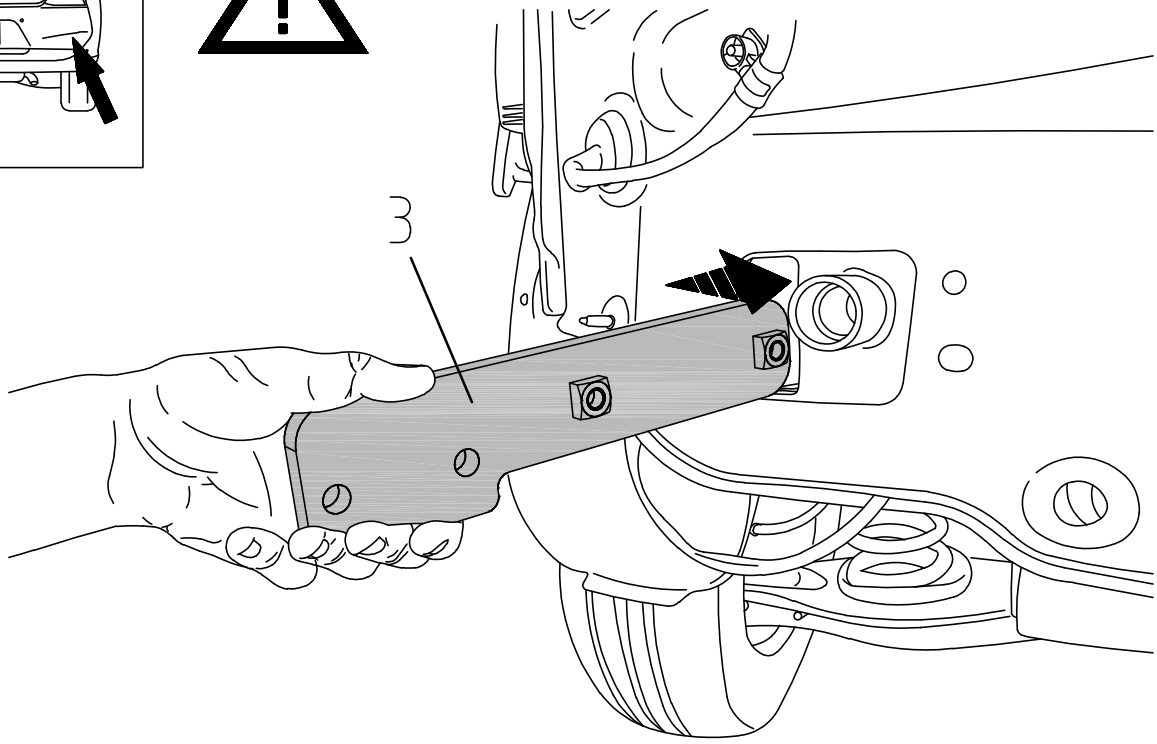

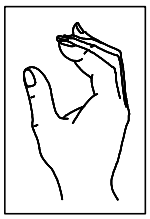

15

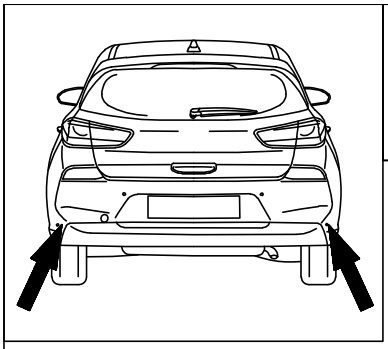

1

M10x35

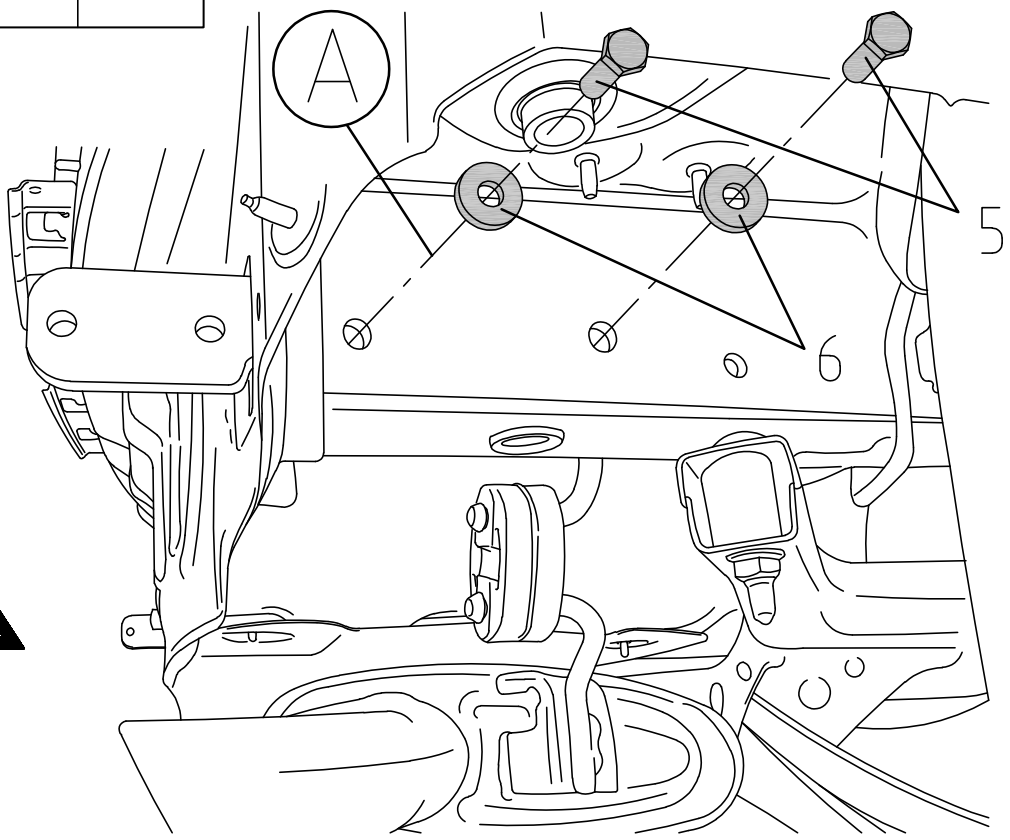

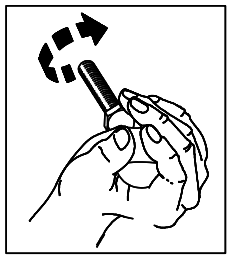

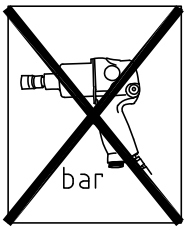

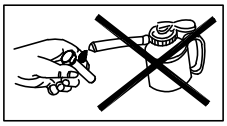

16

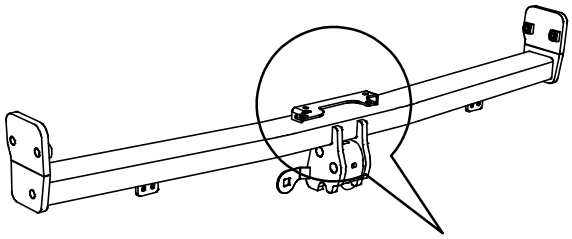

1

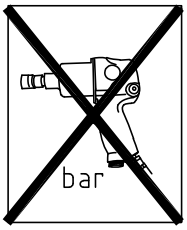

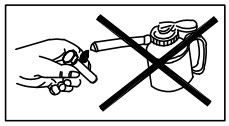

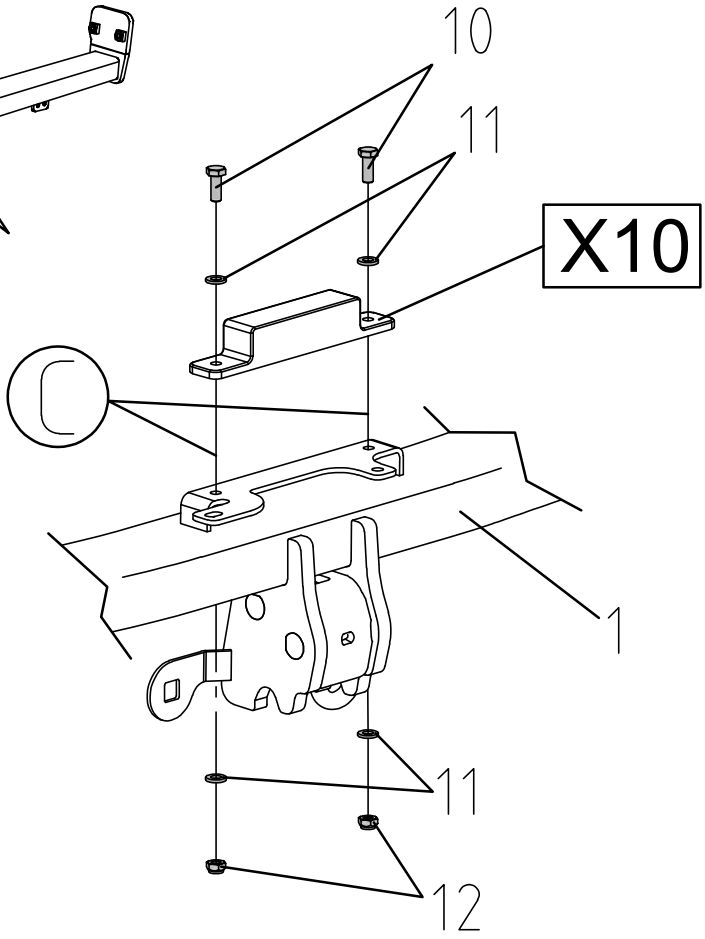

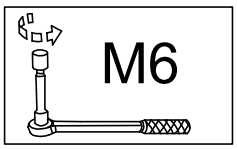

17

Mj. 2019

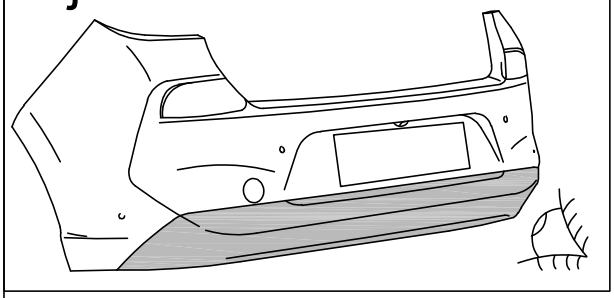

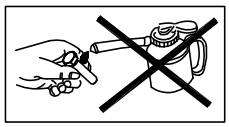

1

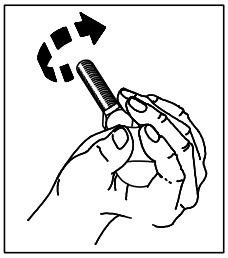

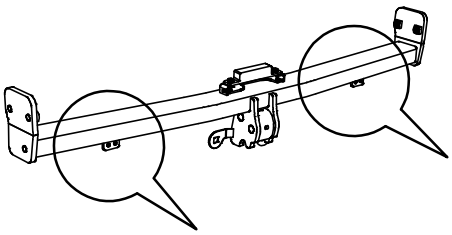

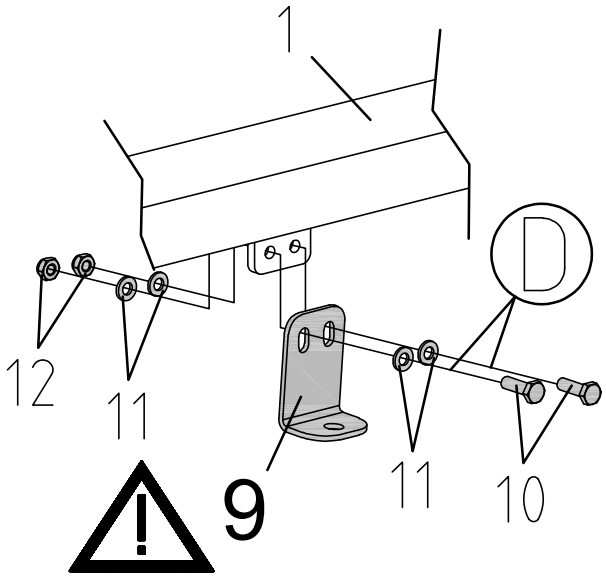

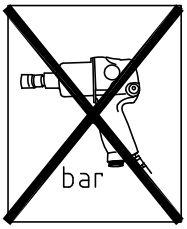

18

ab FL 2020

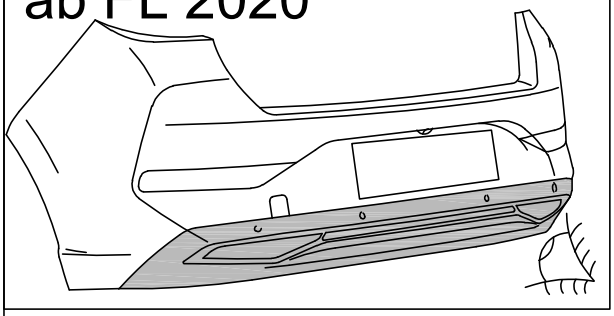

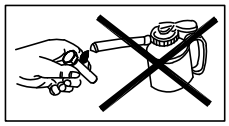

1

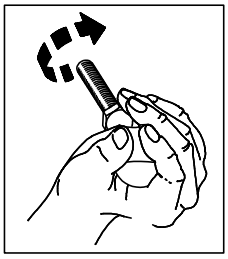

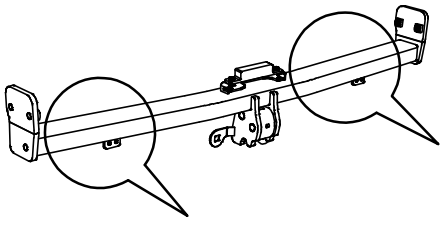

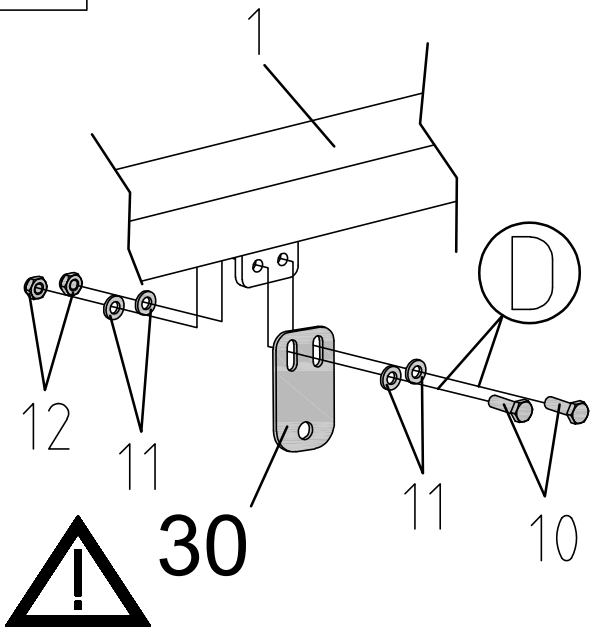

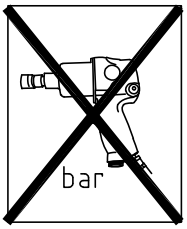

19

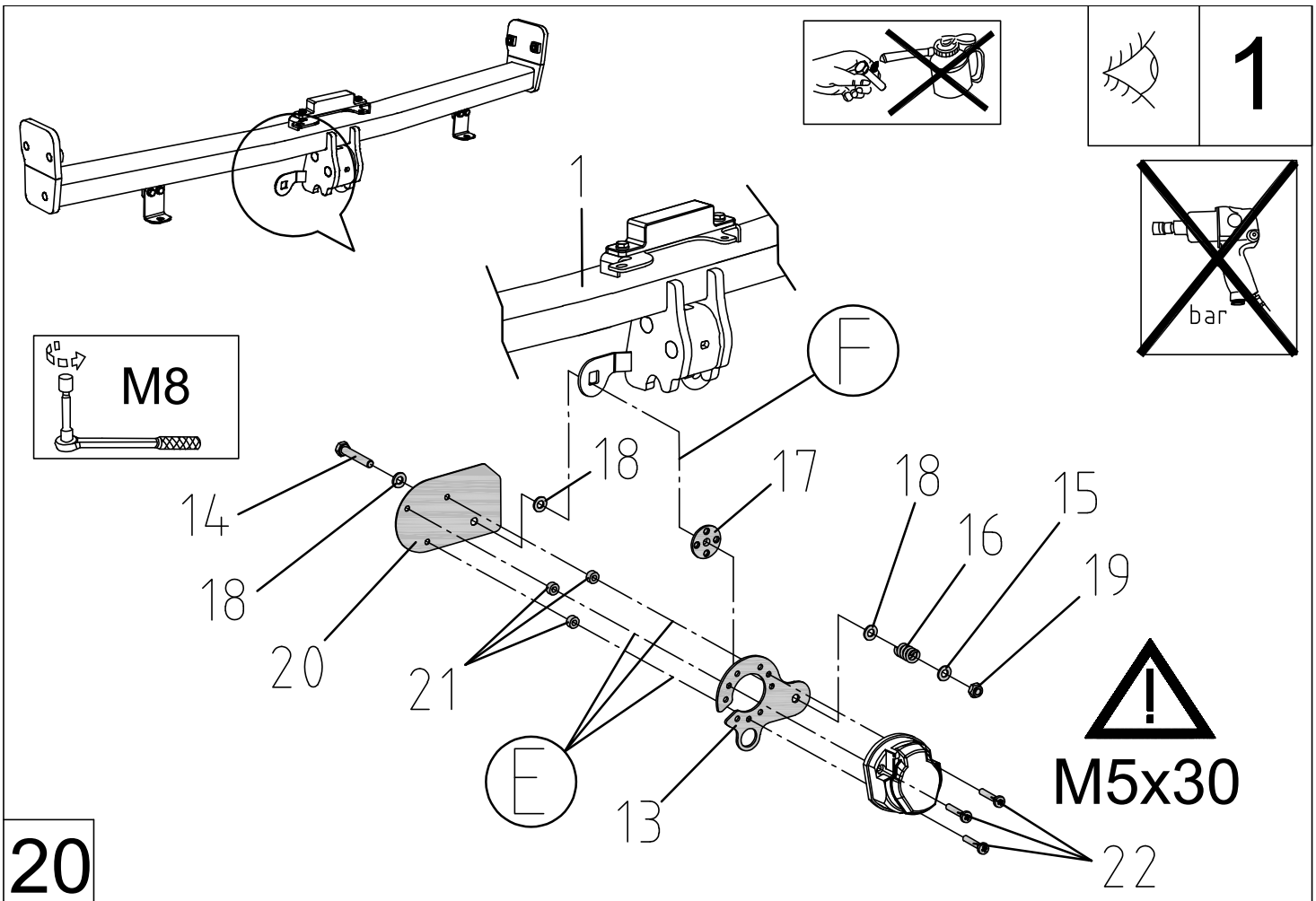
1
M8
F
14
18
18
17
18
15
16
19
20
21
E
13
22
M5x30
bar

20

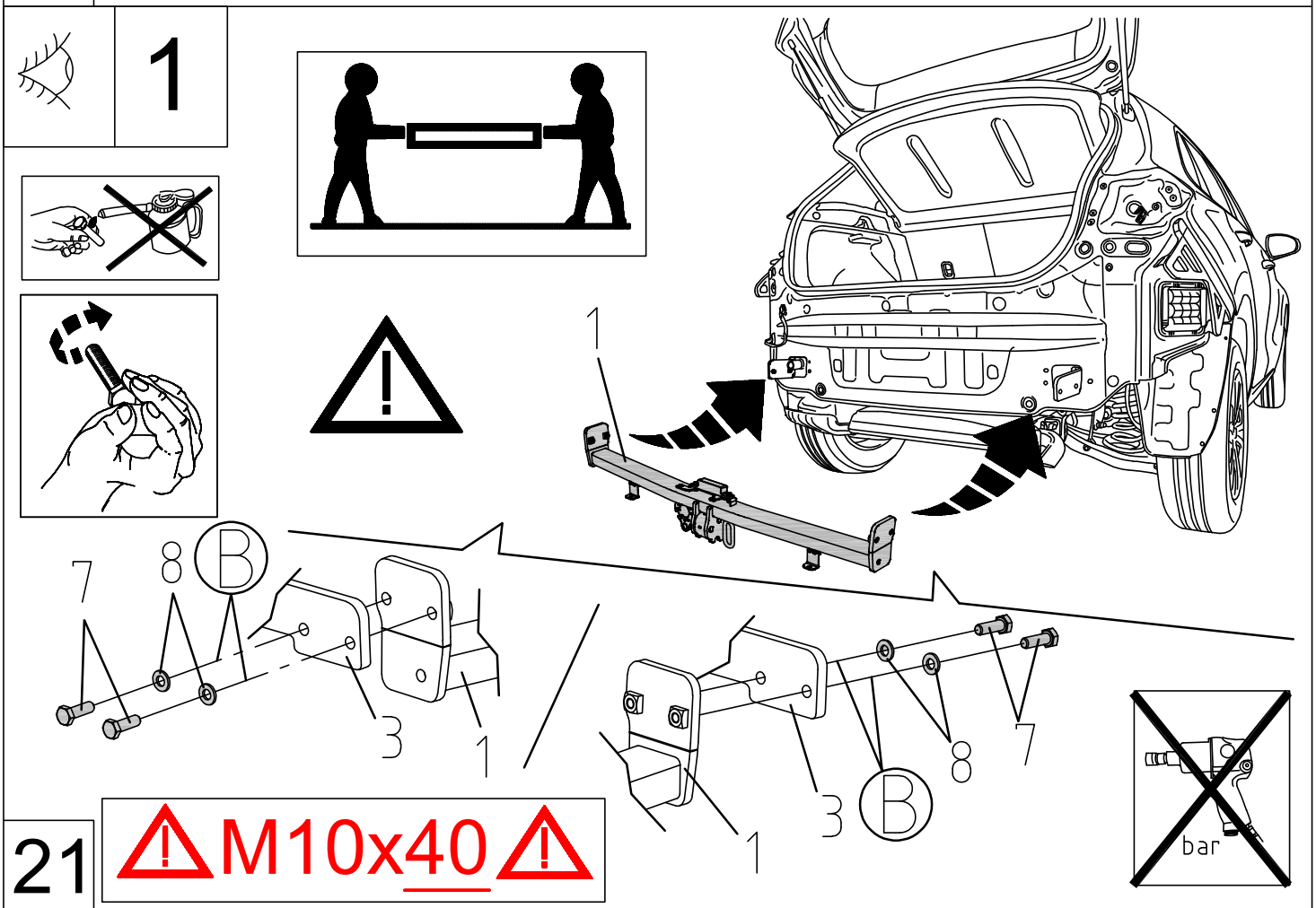
1
7
8
B
3
1
3
B
8
7
1
bar

21 M10x40

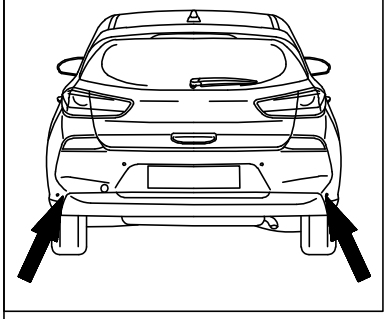

M10	10.9	60Nm

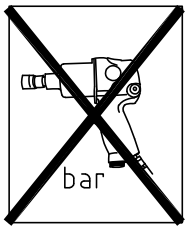

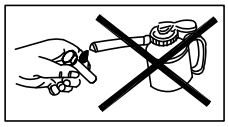

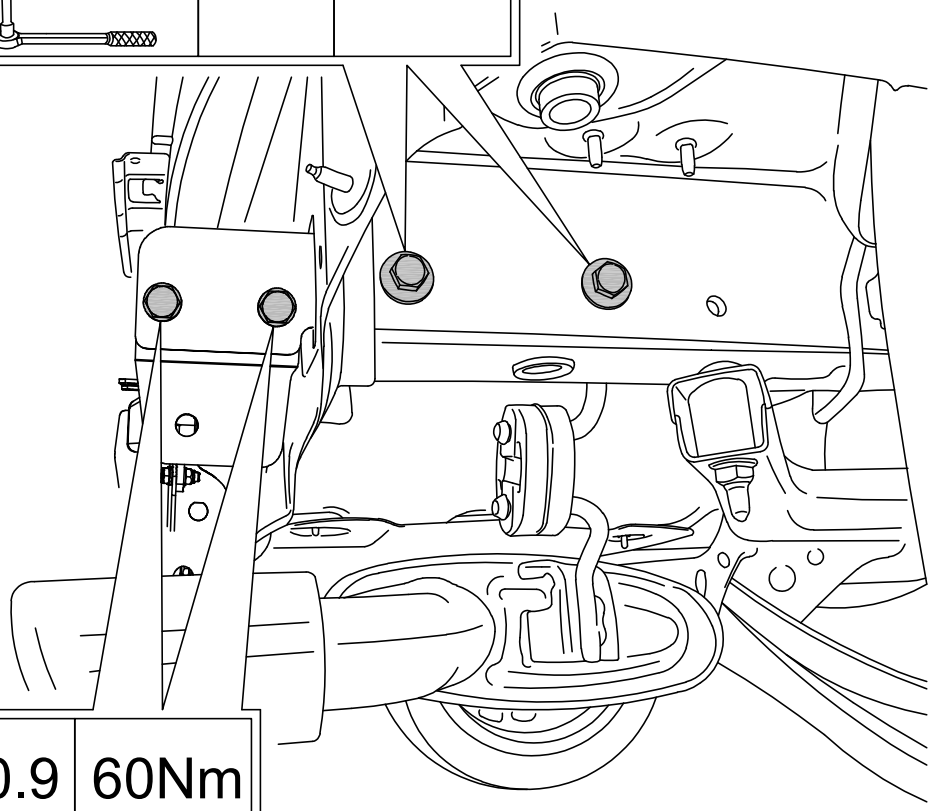

M10	10.9	60Nm

22

Mj. 2019

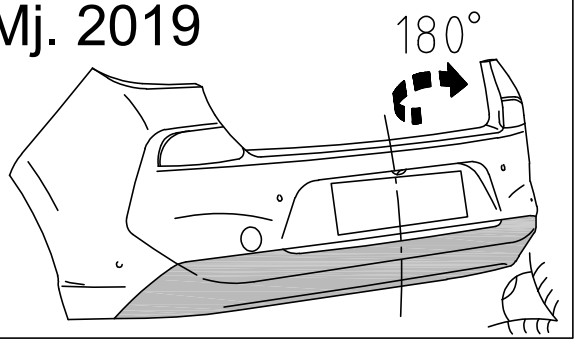

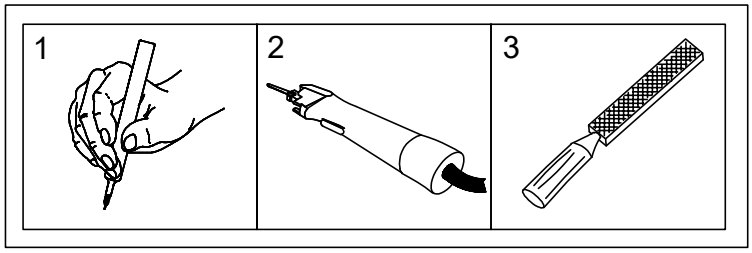

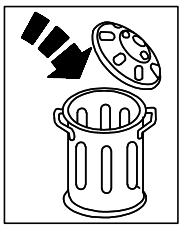

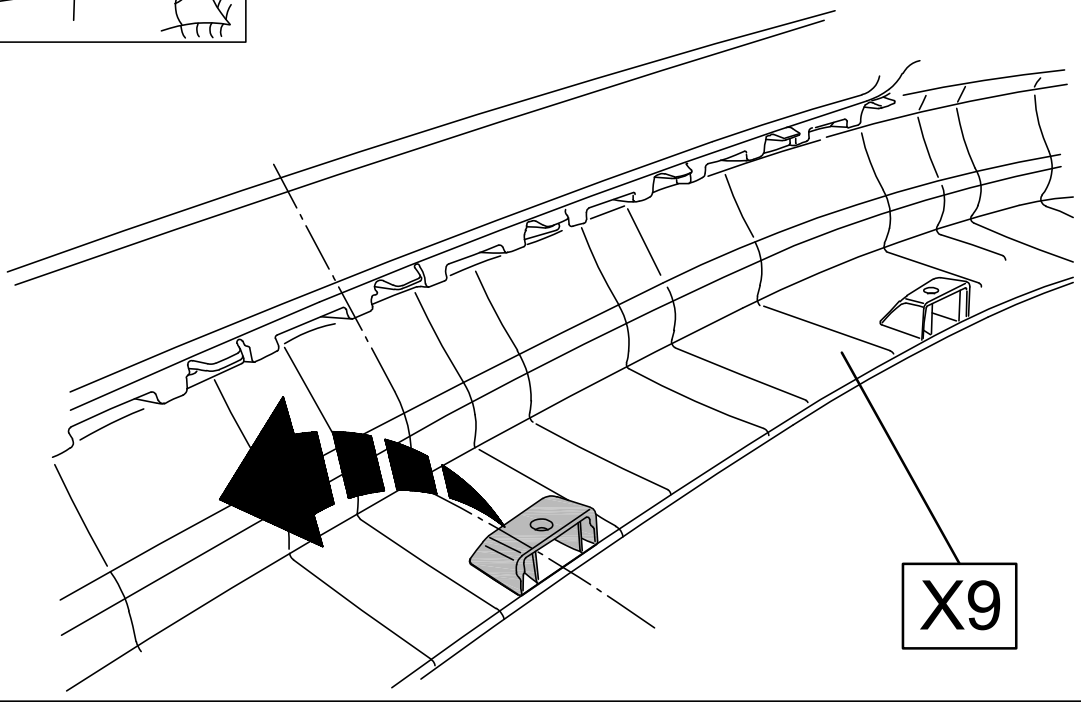

23

ab FL 2020

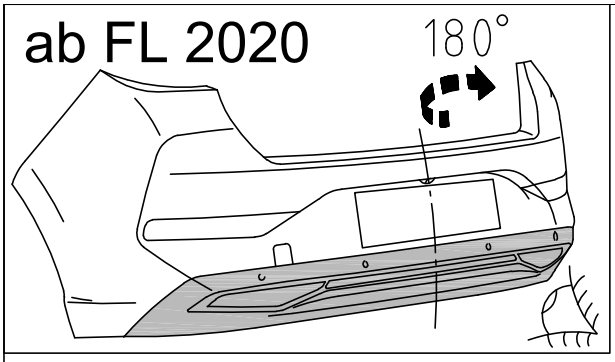

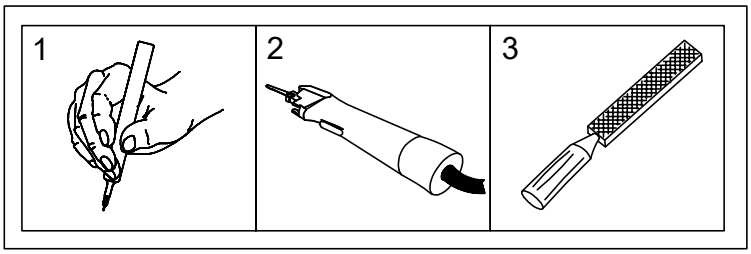

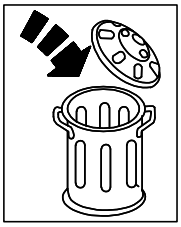

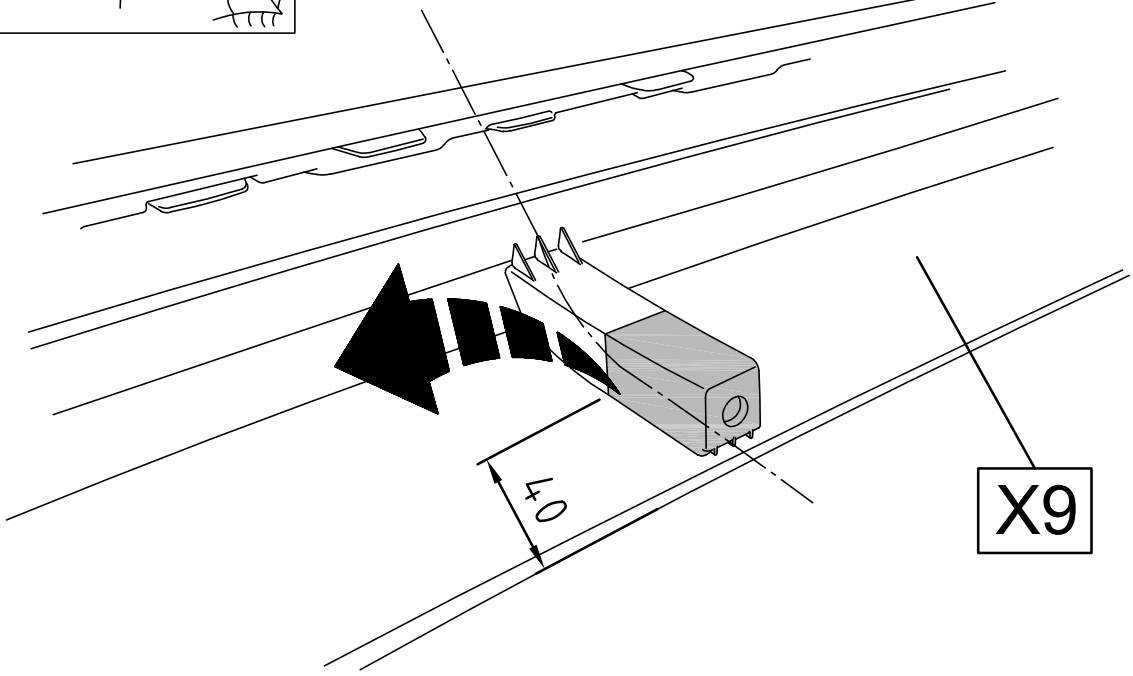

24

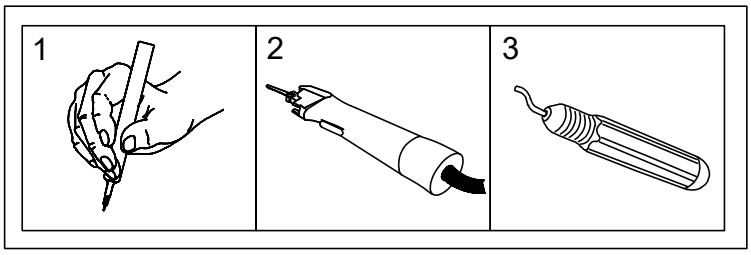

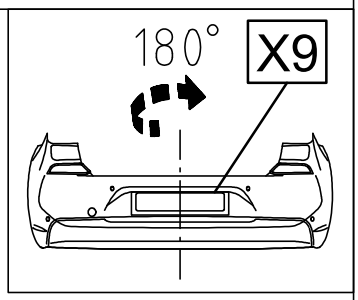

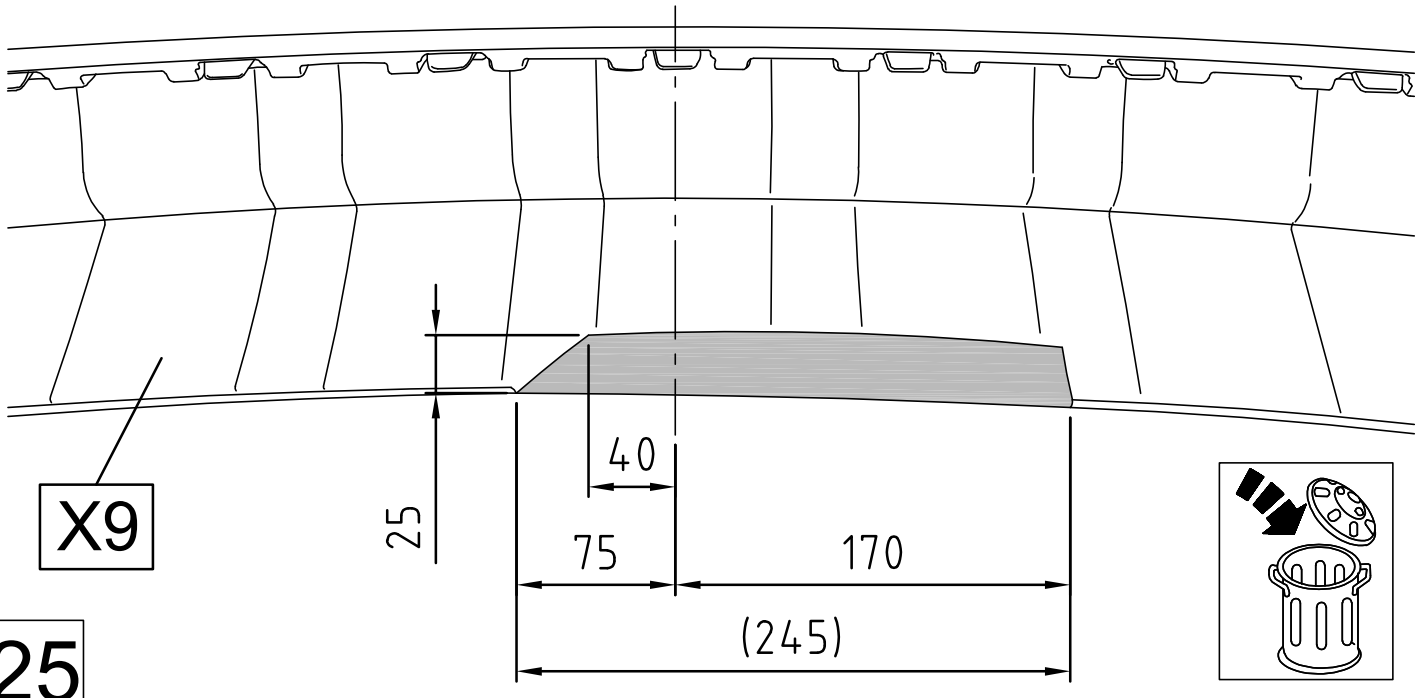

25

Mj. 2019

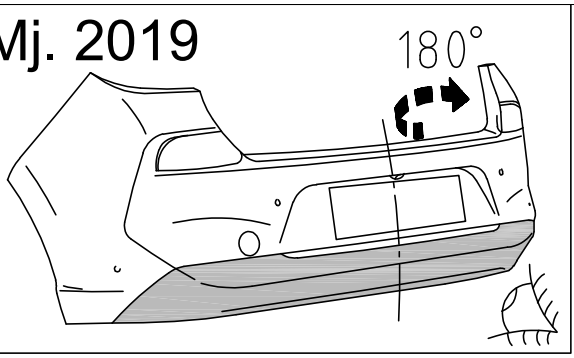

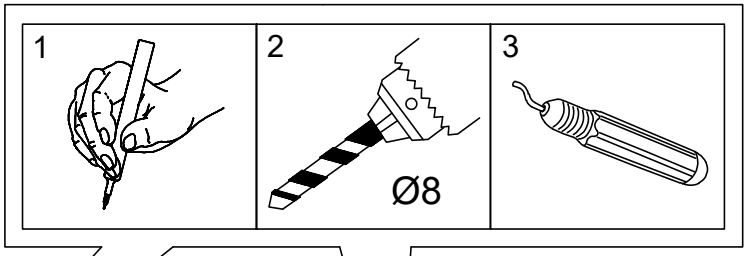

X9

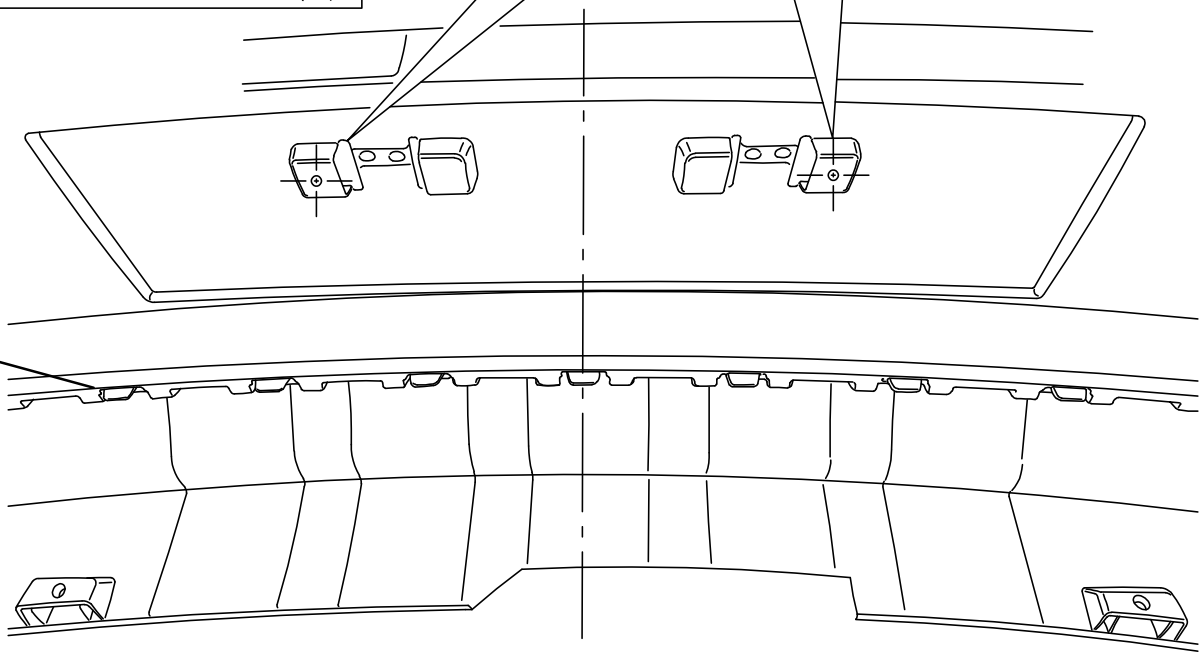

26

Mj. 2019

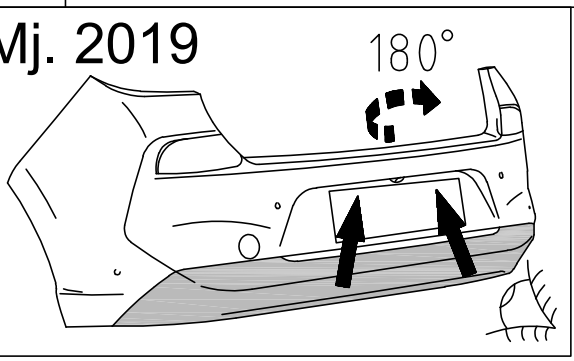

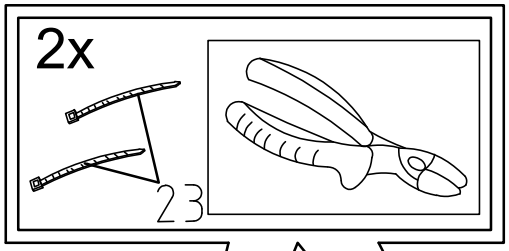

X9

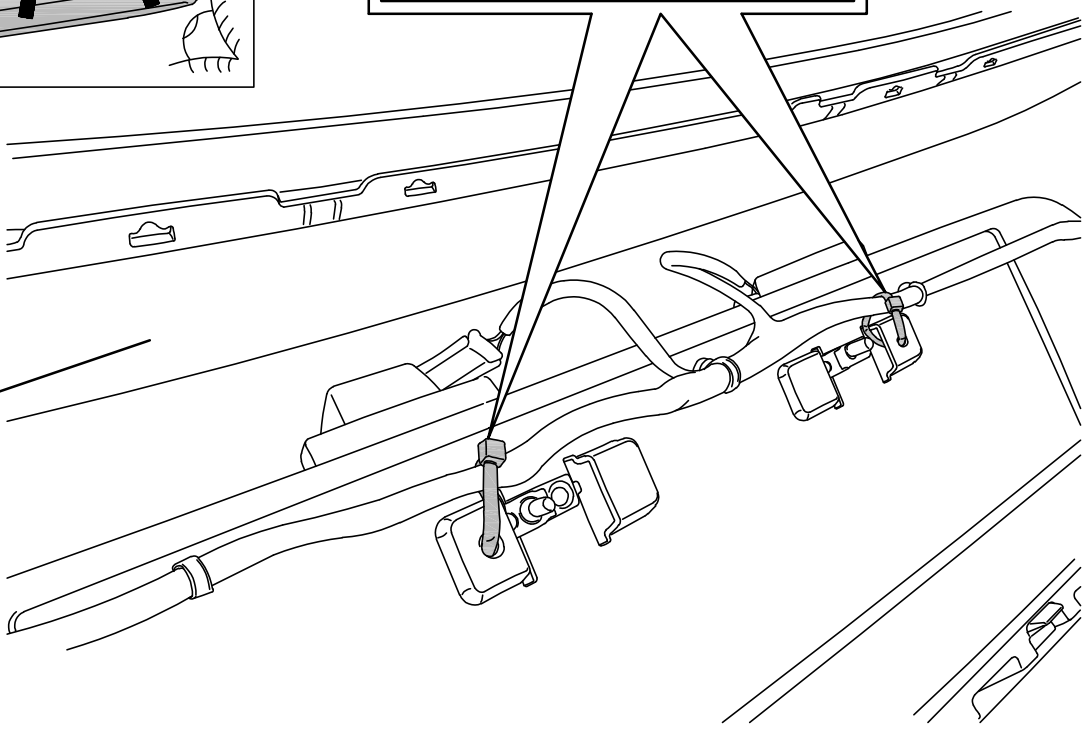

27

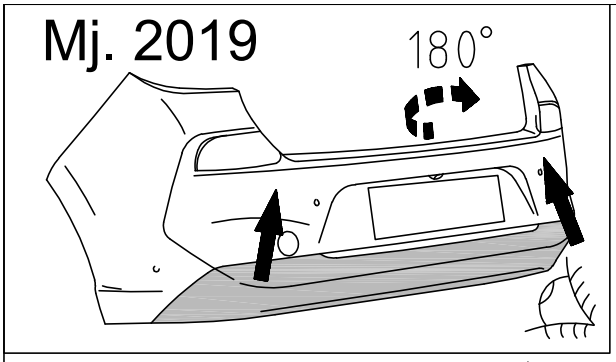

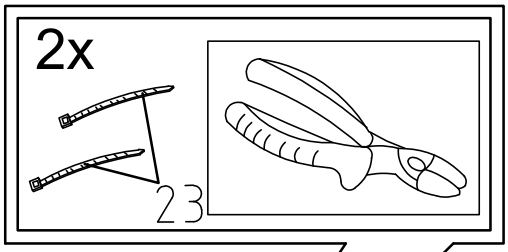

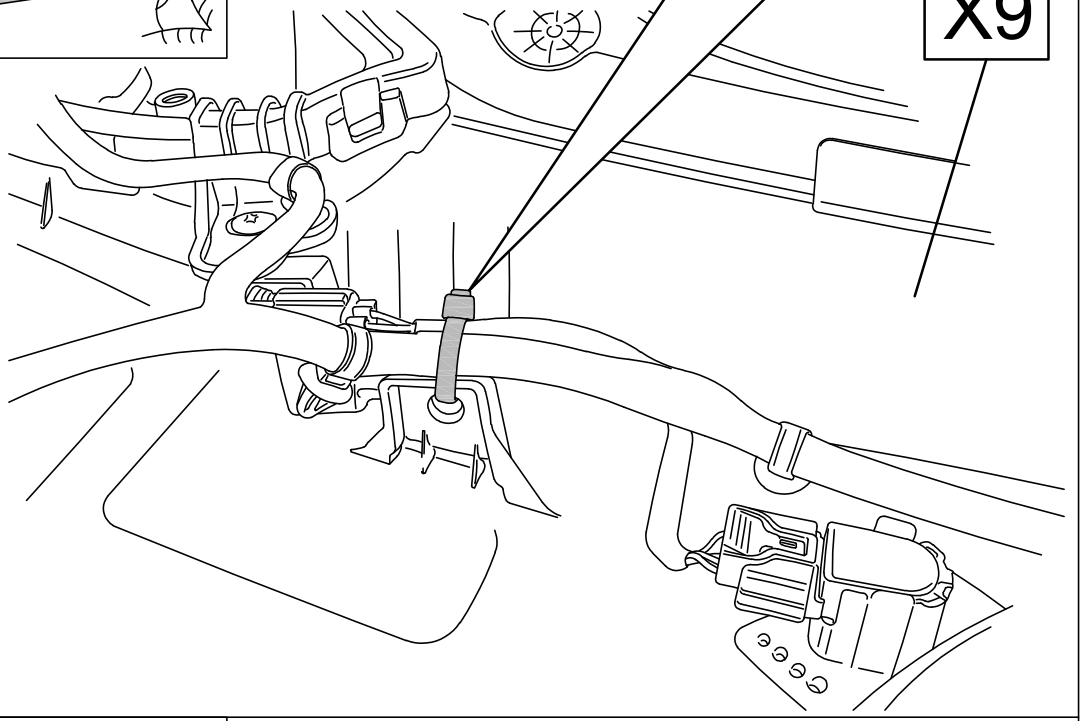

28

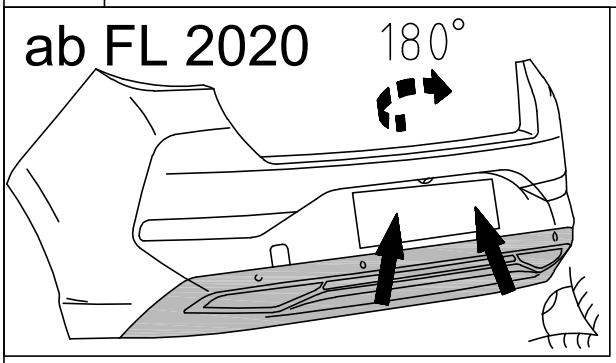

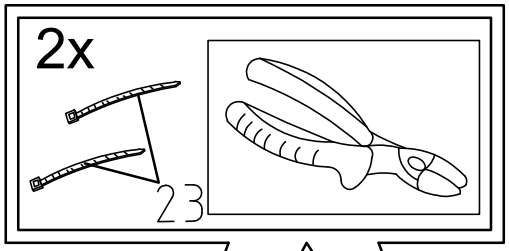

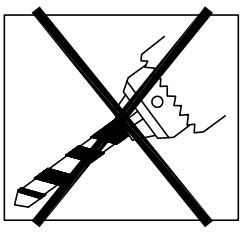

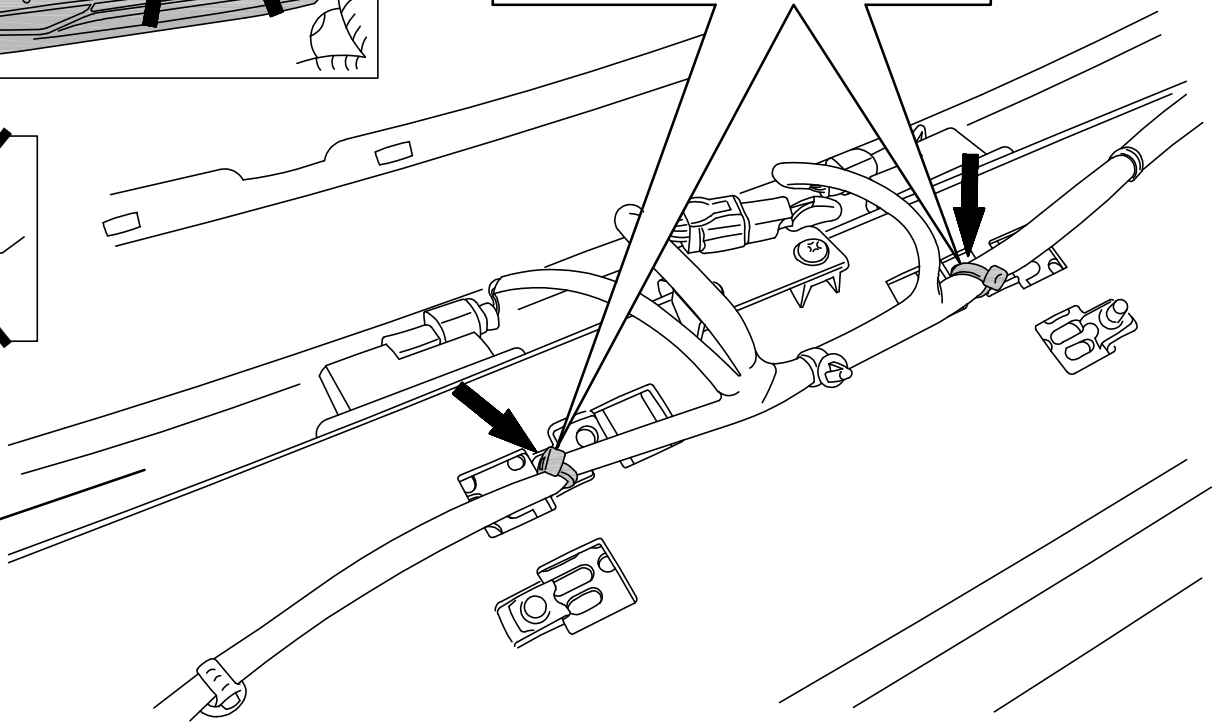

29

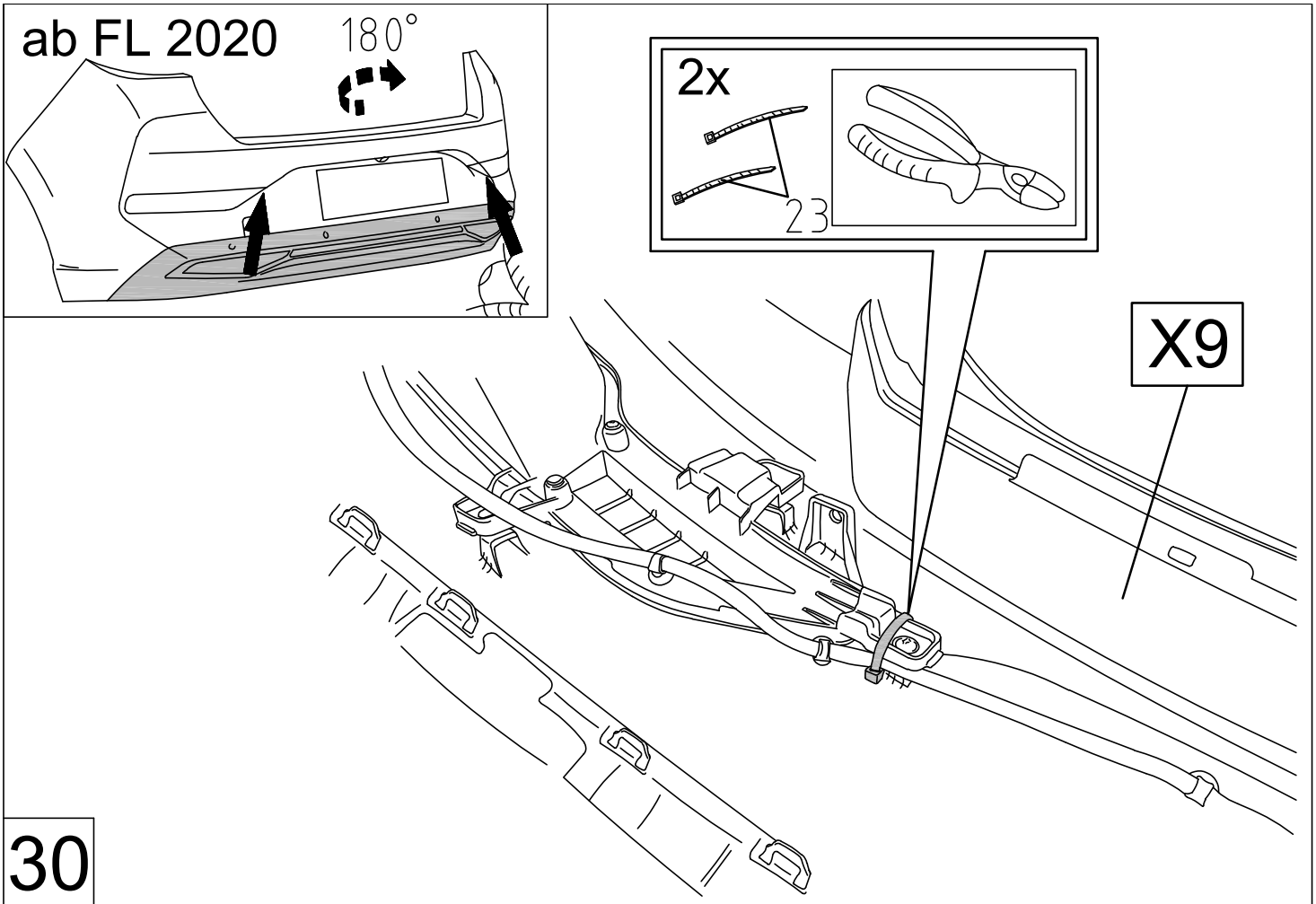

30

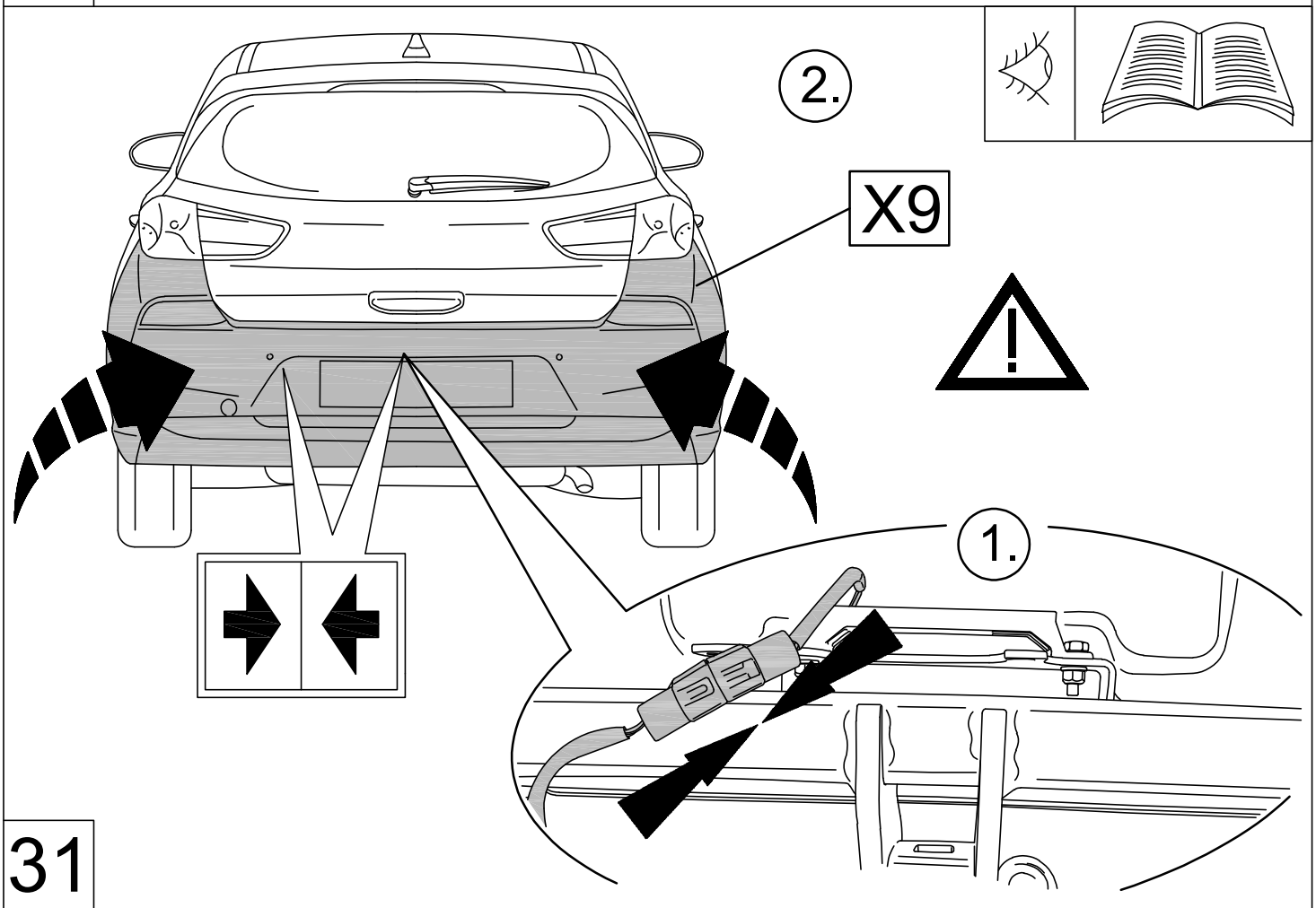

31

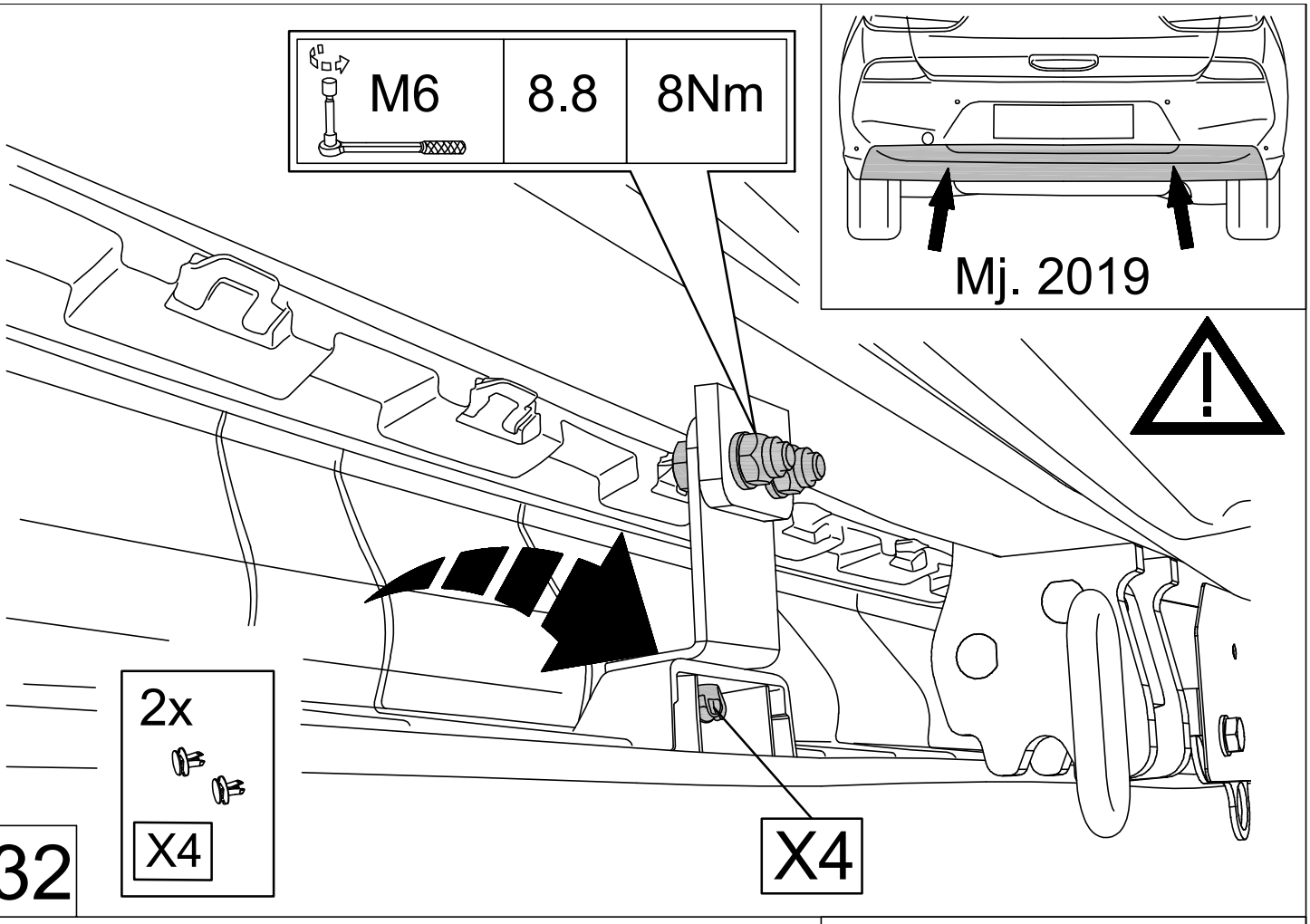

32

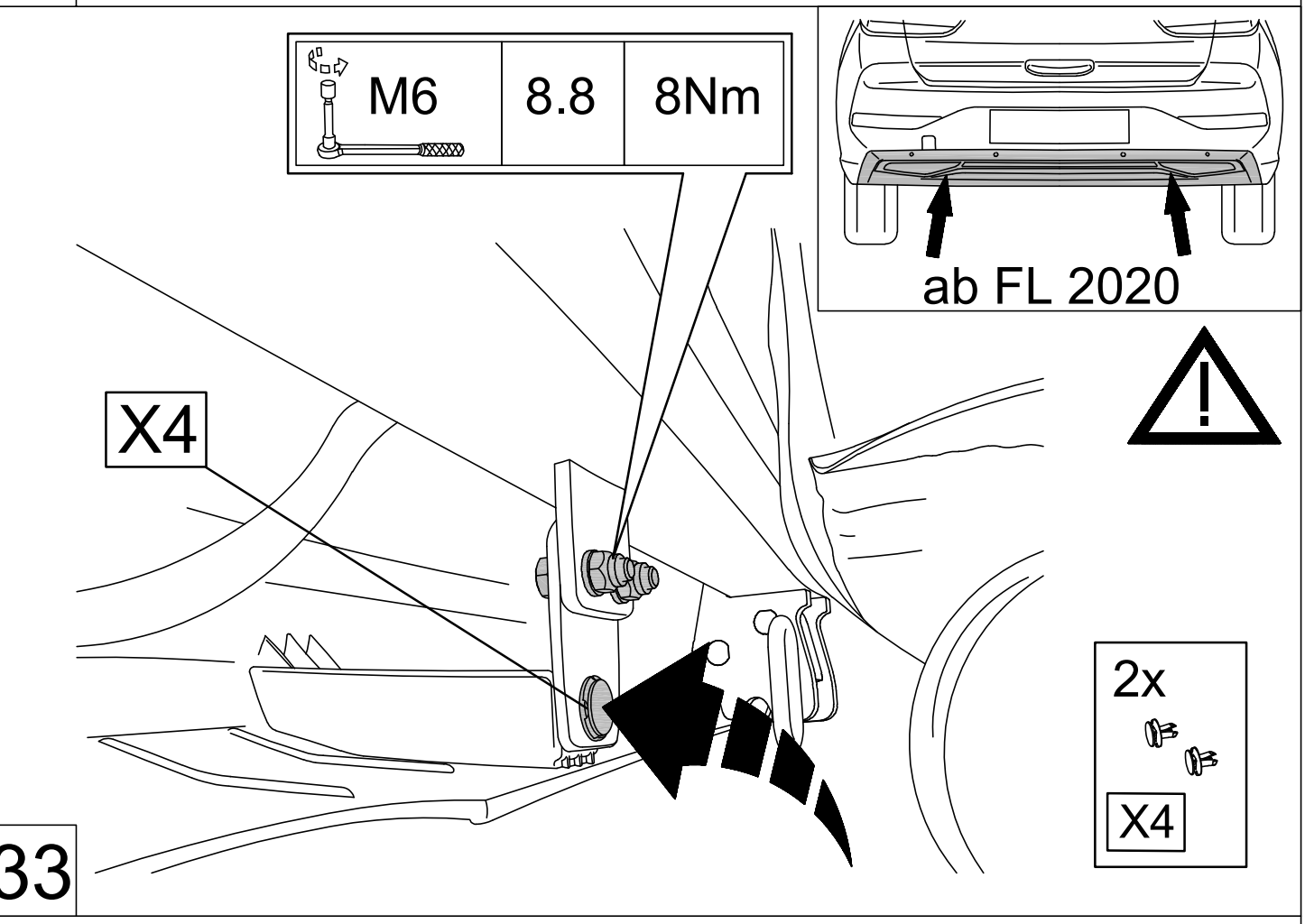

33

Diesel

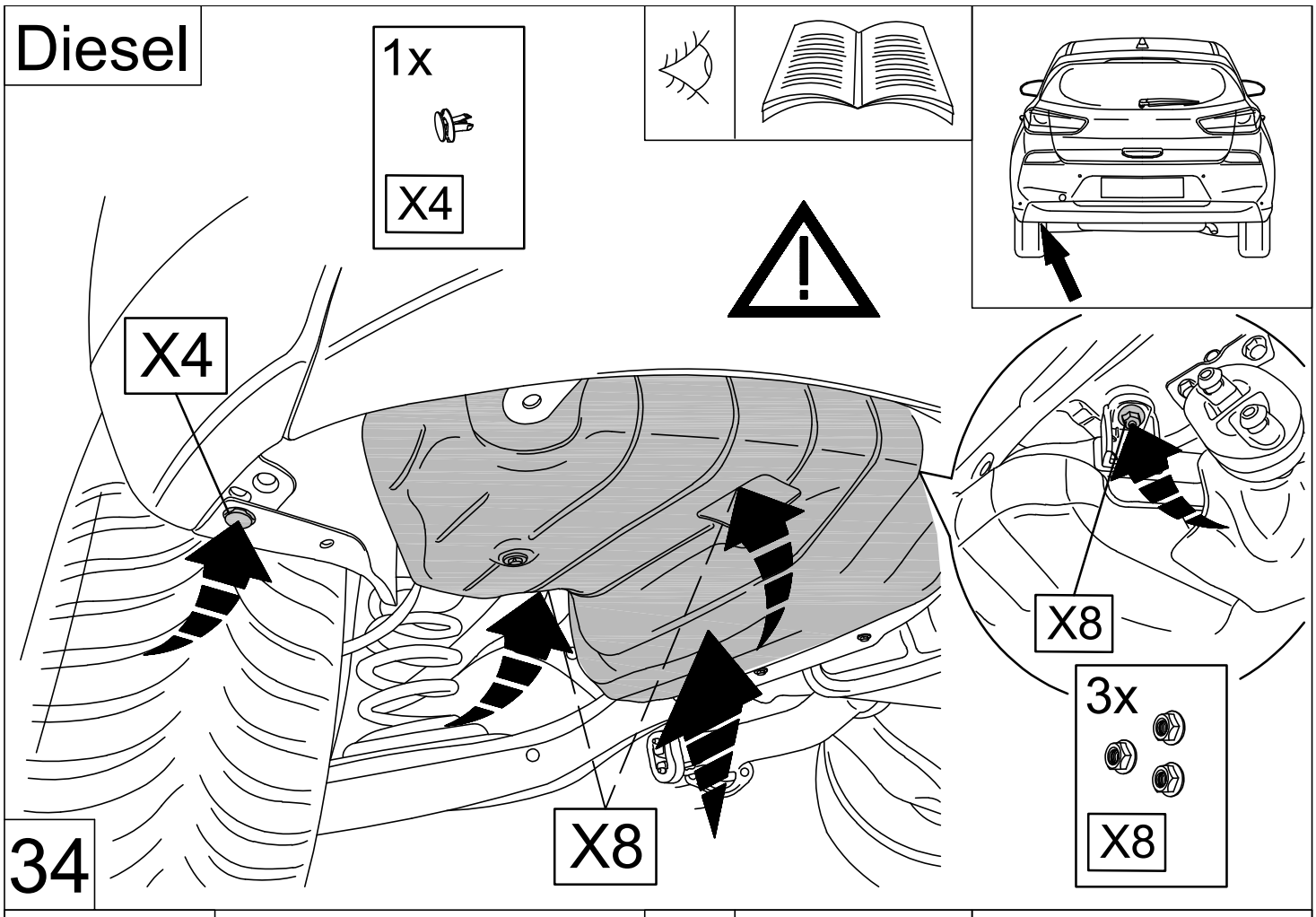

34

Benzin

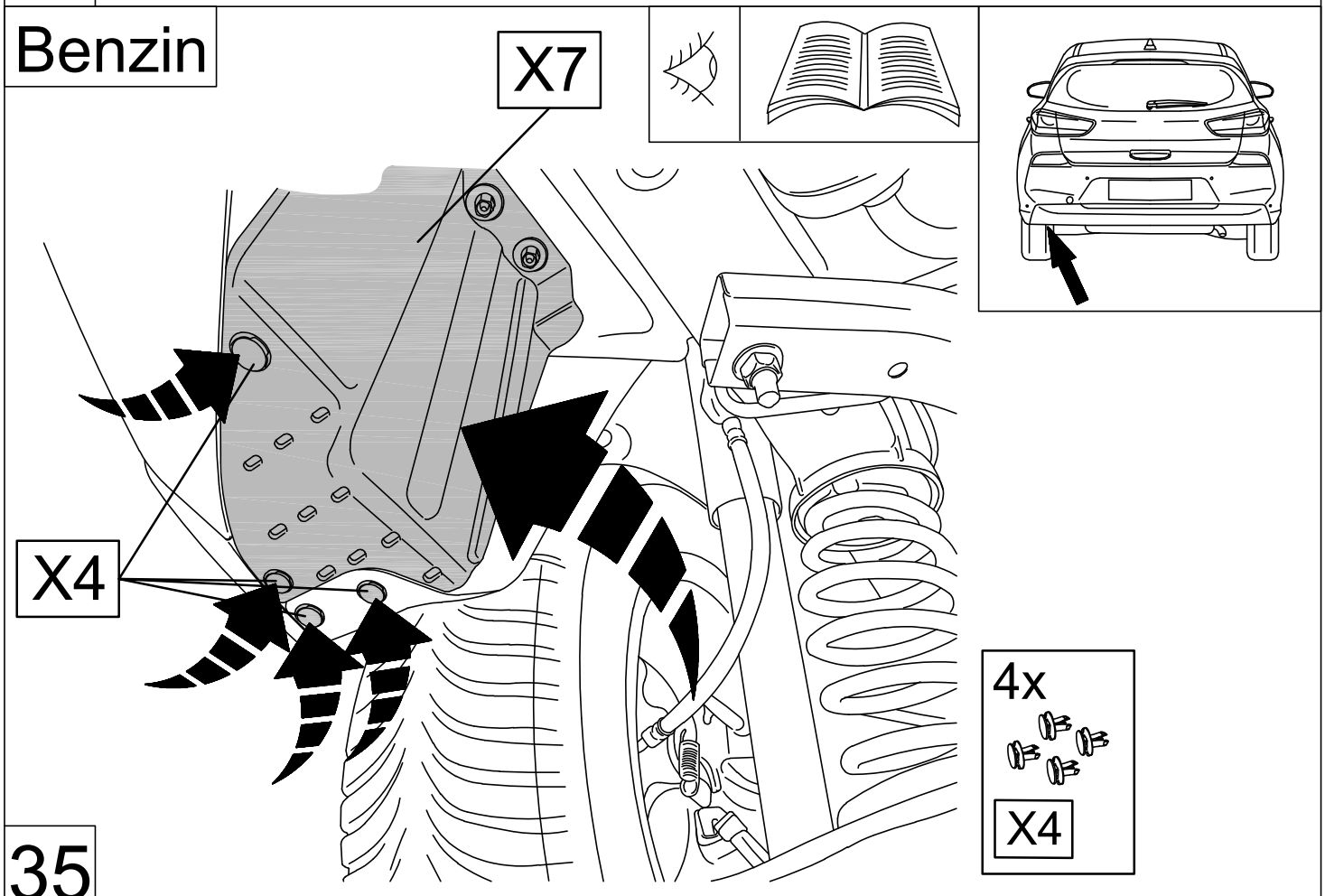

35

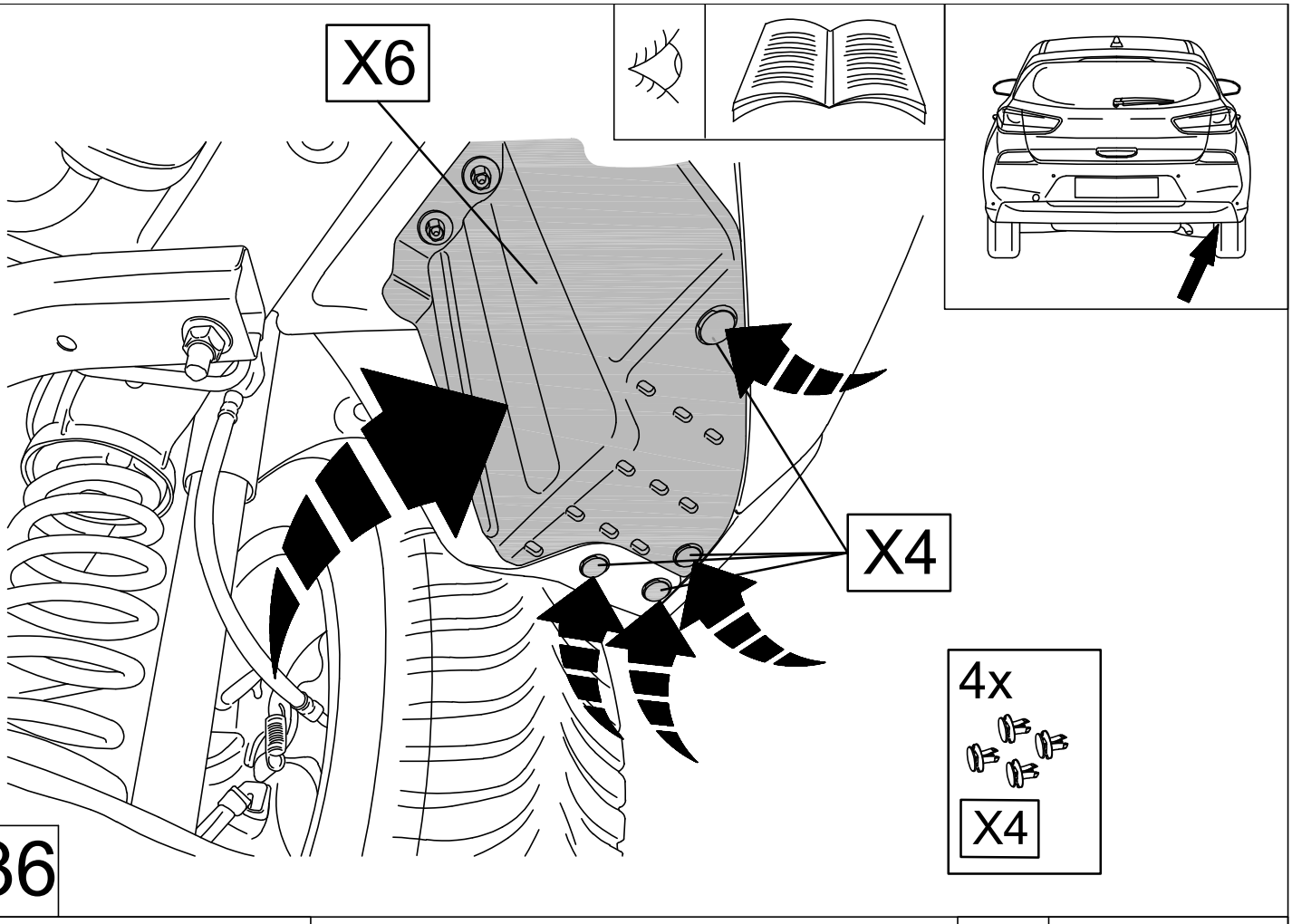
X6
X4
4x
X4
36

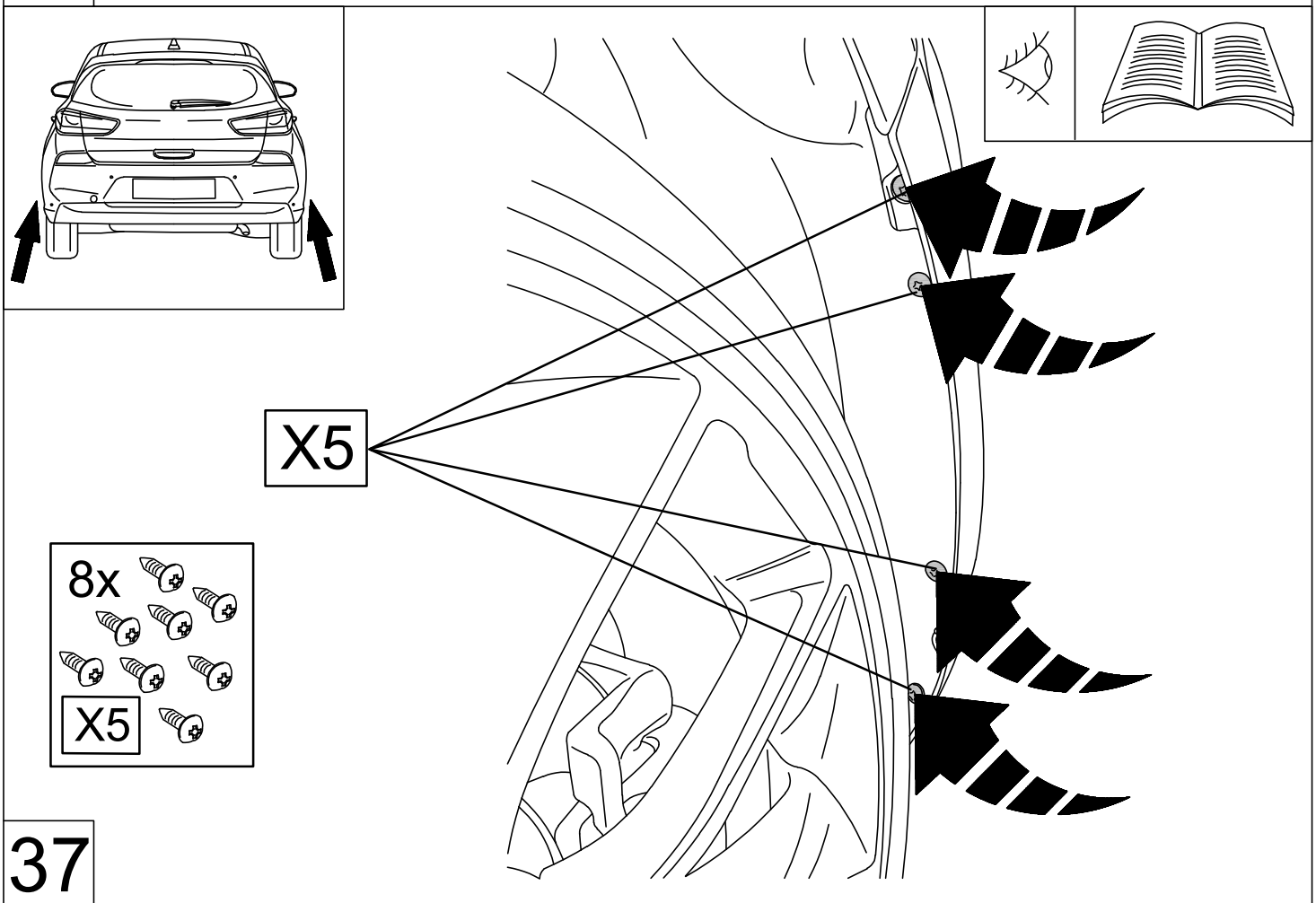
X5
8x
X5
37

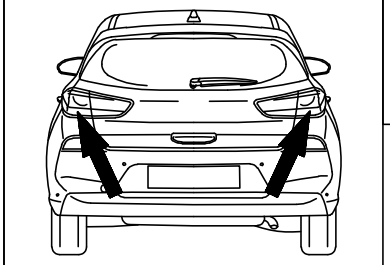

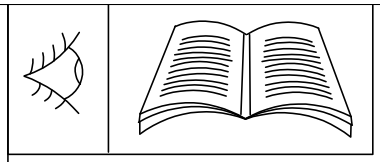

2x

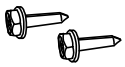

X3

2x

X4

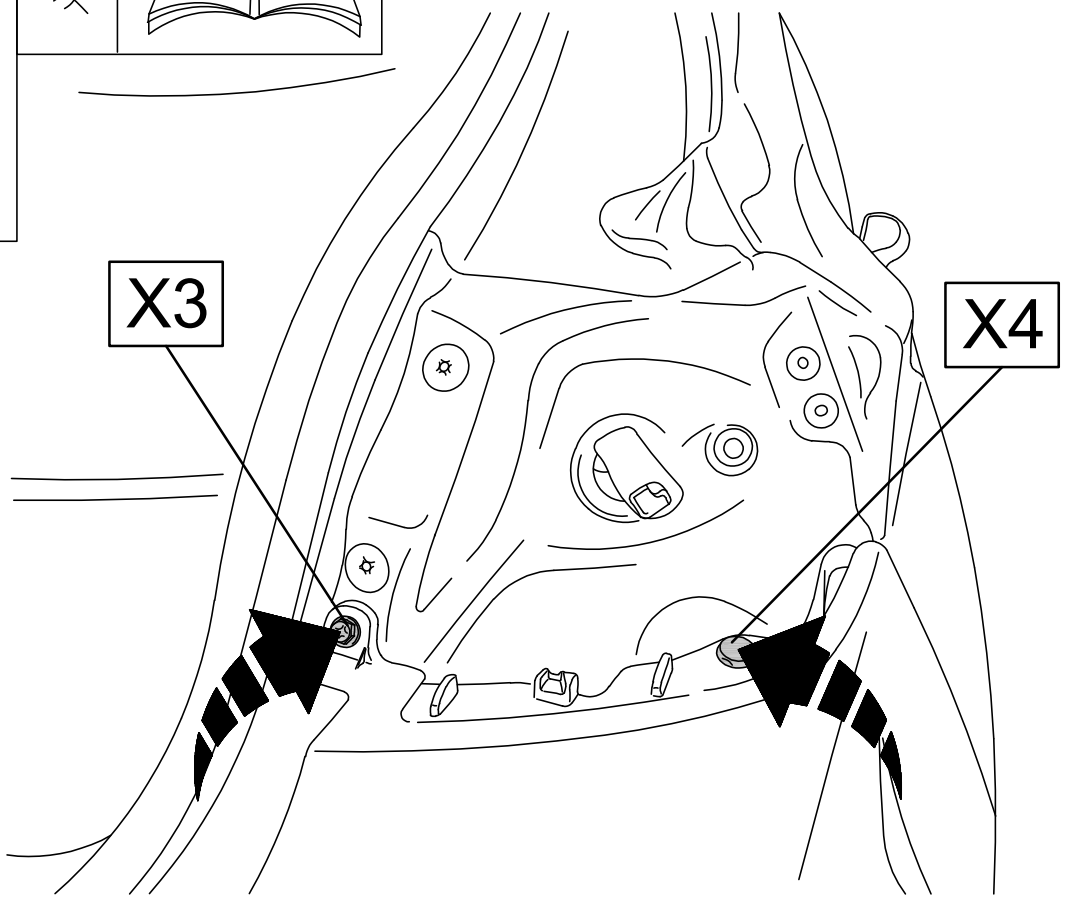

38

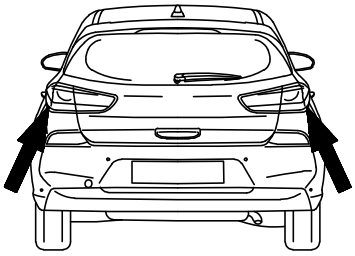

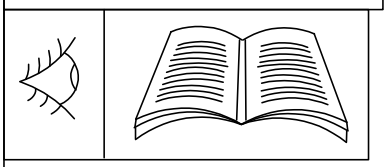

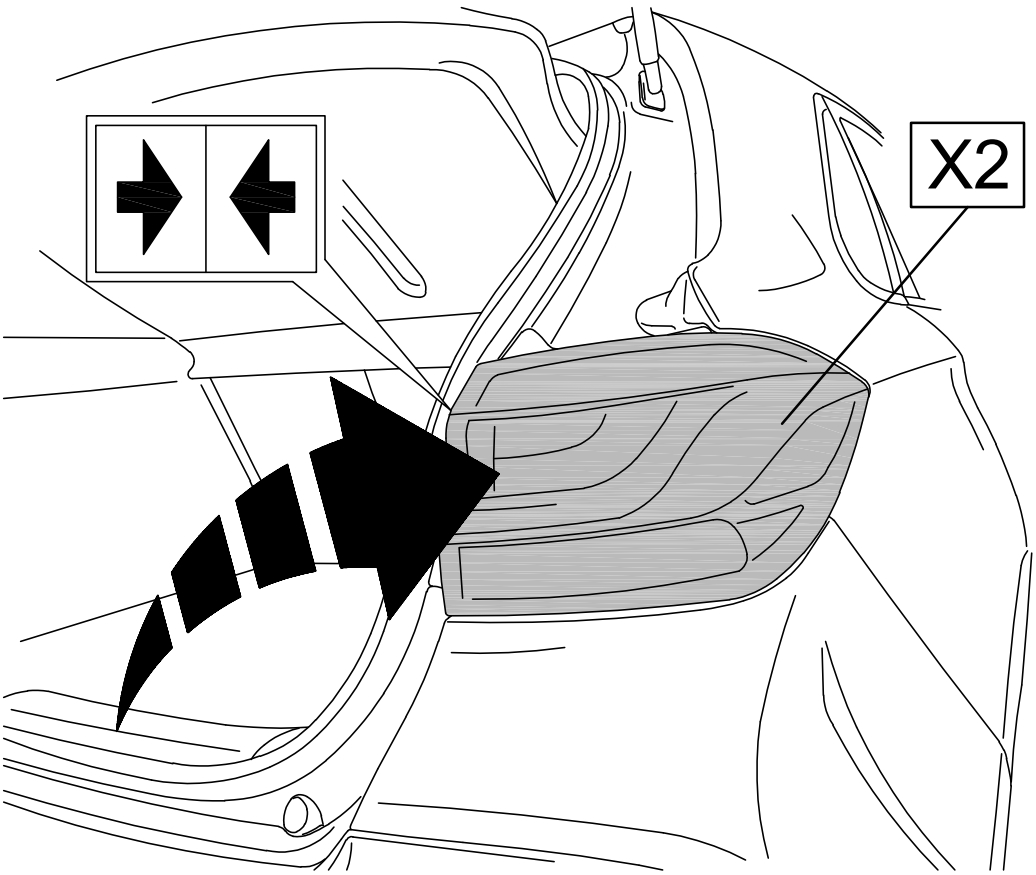

39

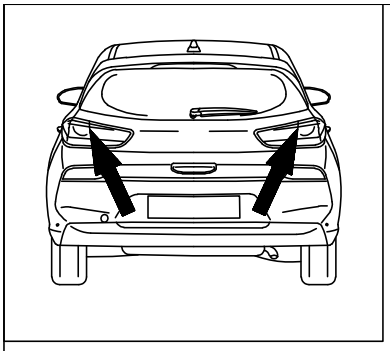

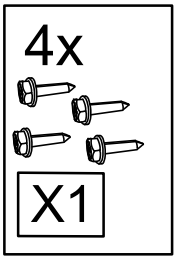
4x
X1

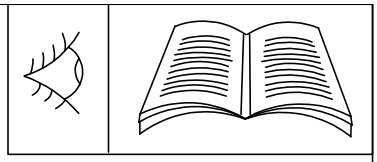

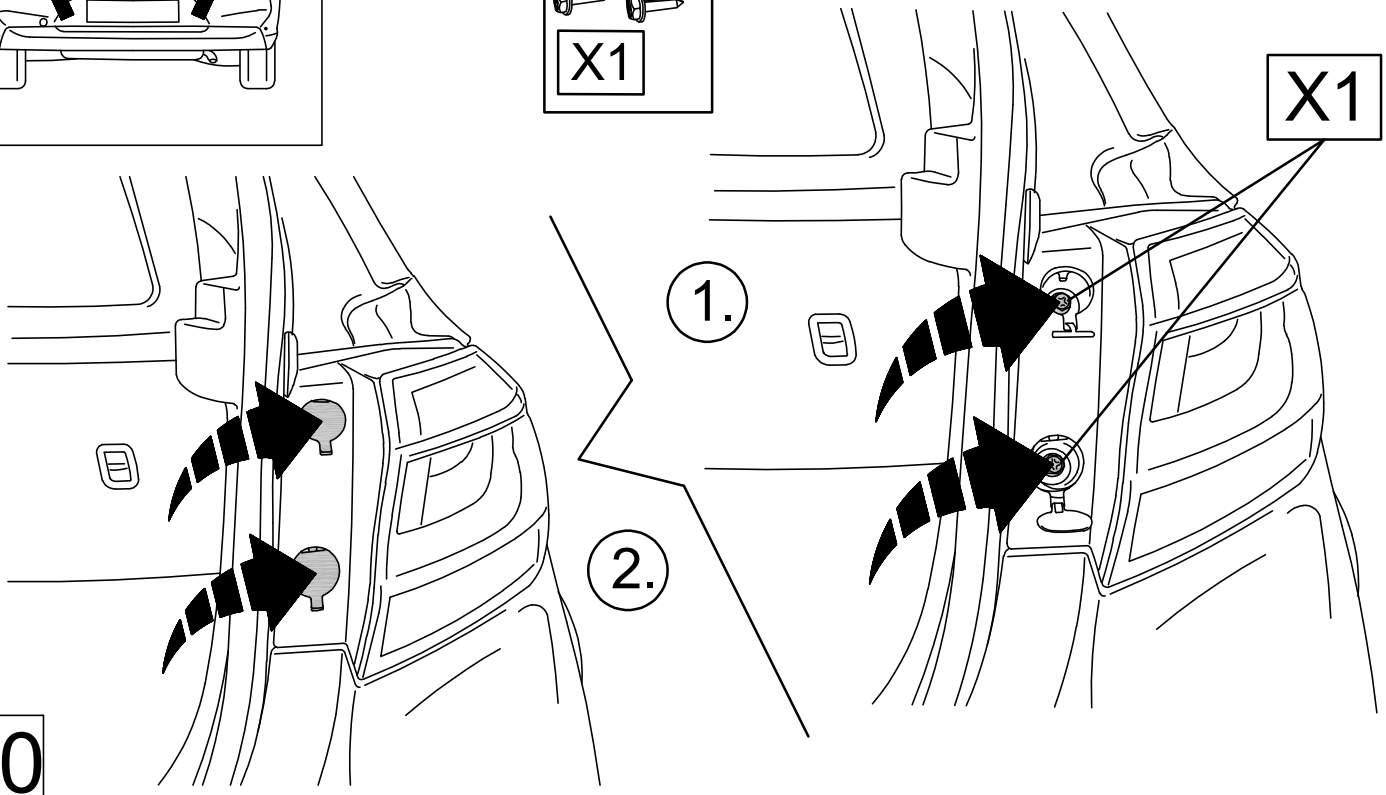
X1
1.
2.

40

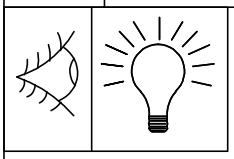

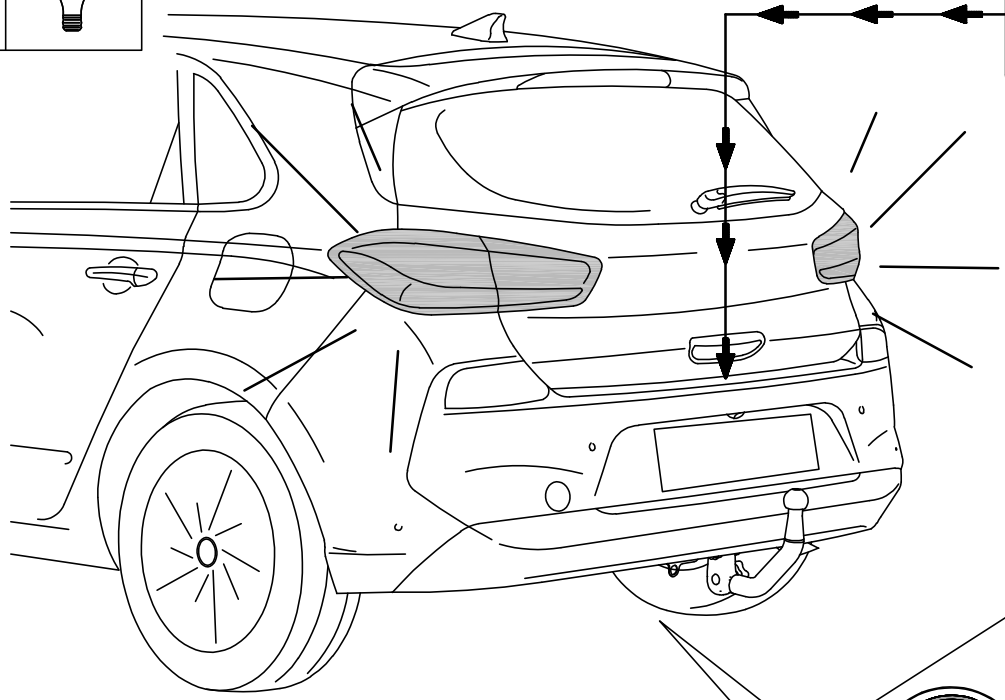

Zulässige Stützlast
maximal 80 kg
MVG
www.mvg-ahk.de
27

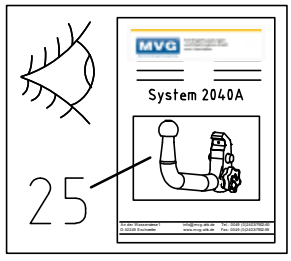
MVG
System 2040A
25

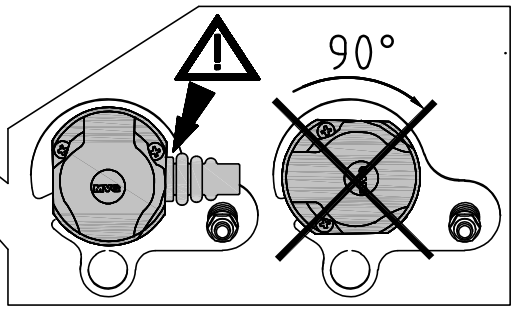
90°

41

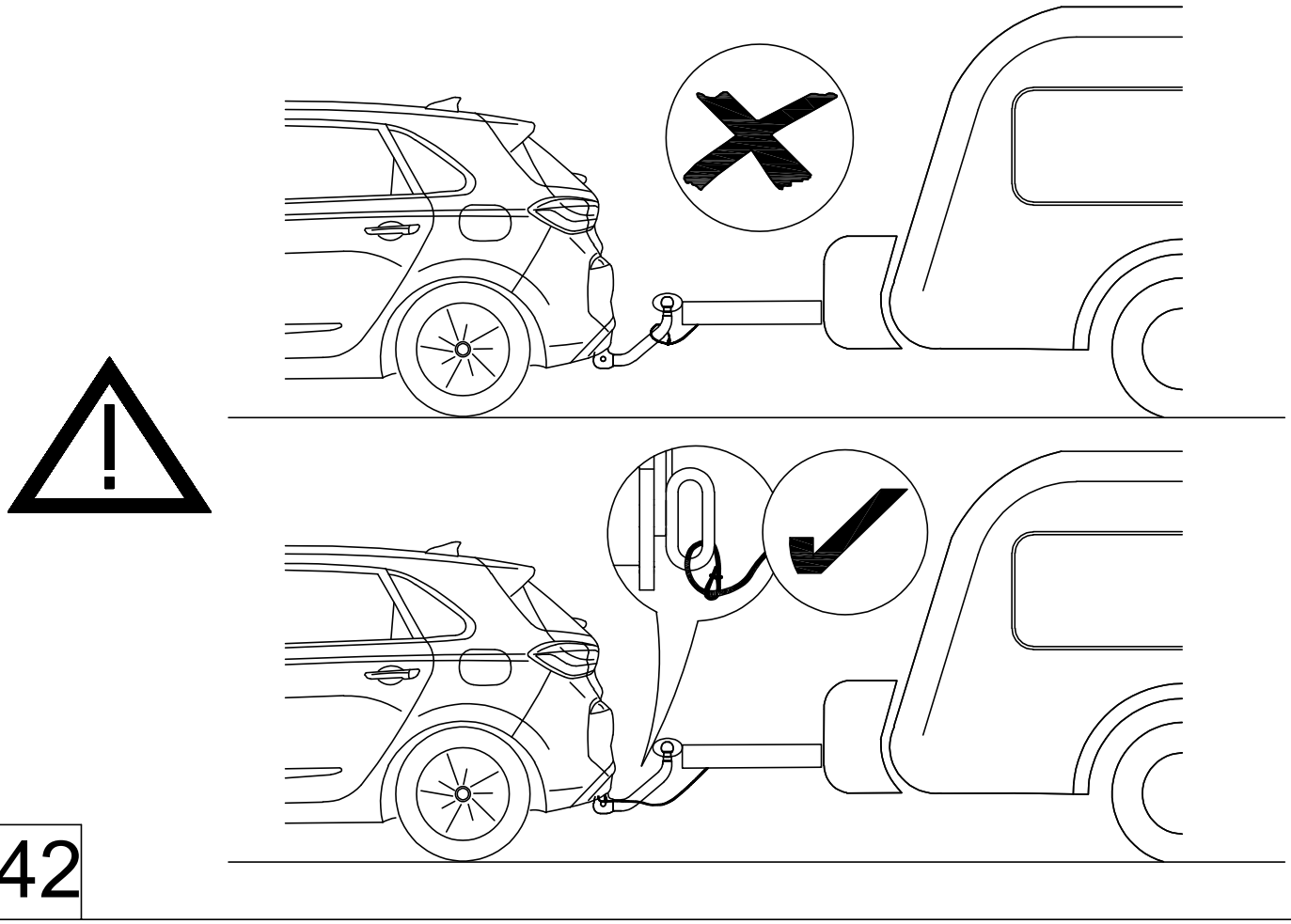

42

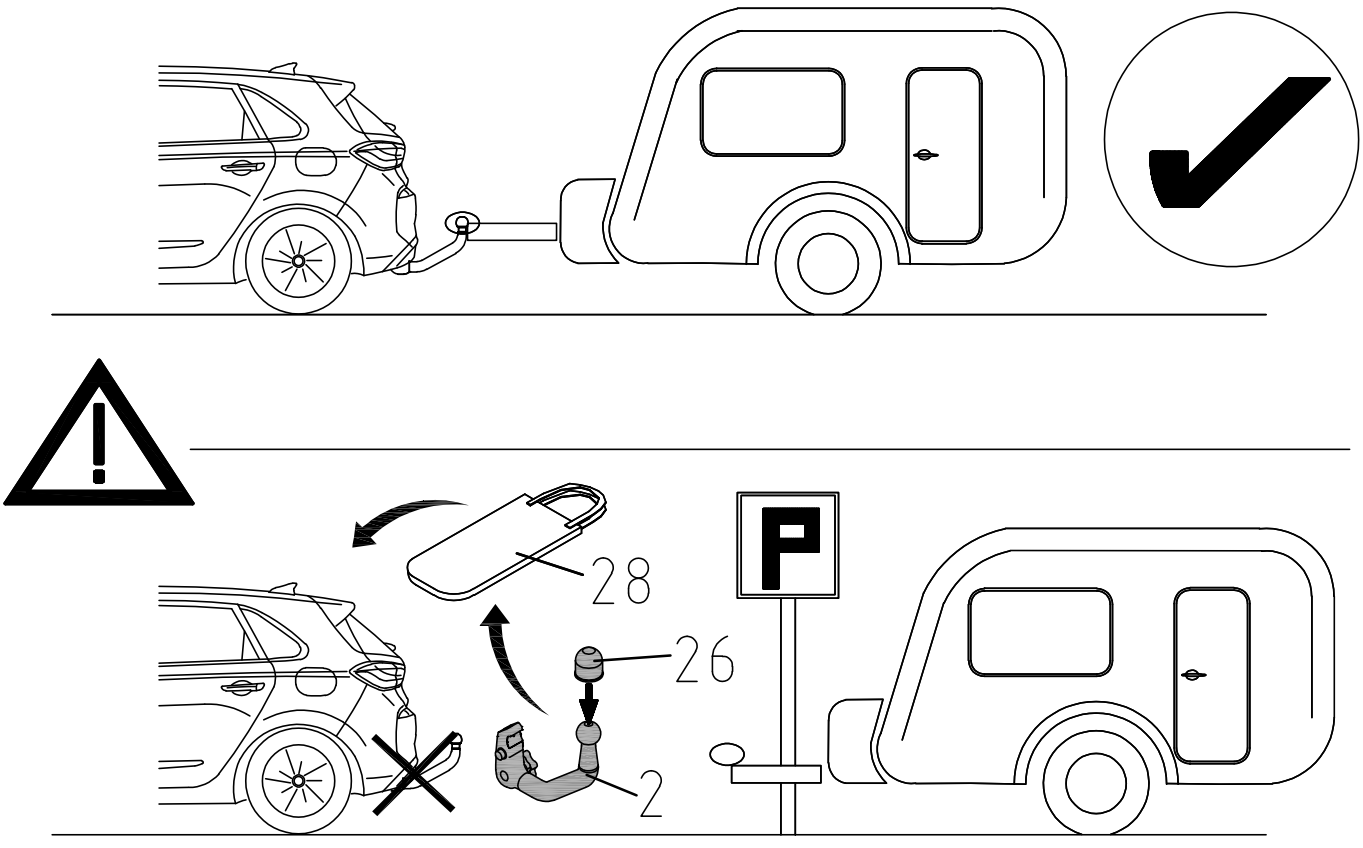

43

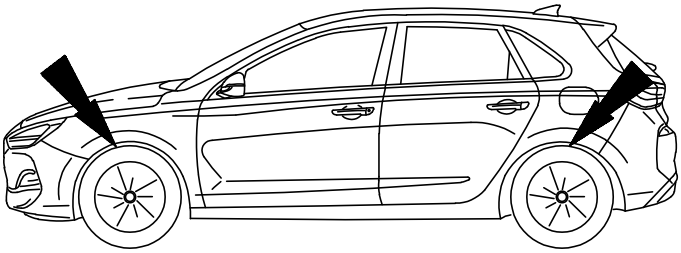

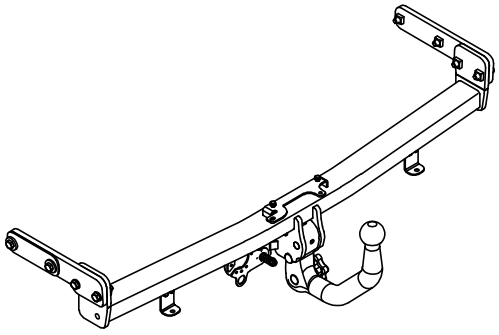

Best. Nr.: 3140 A

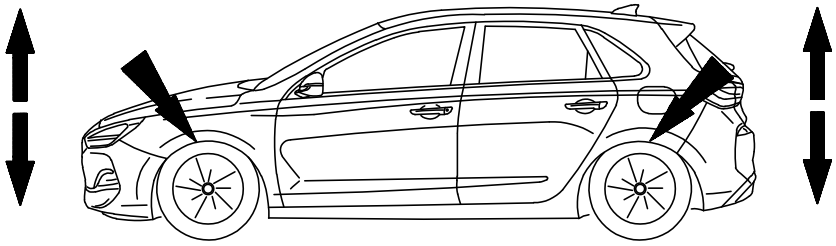

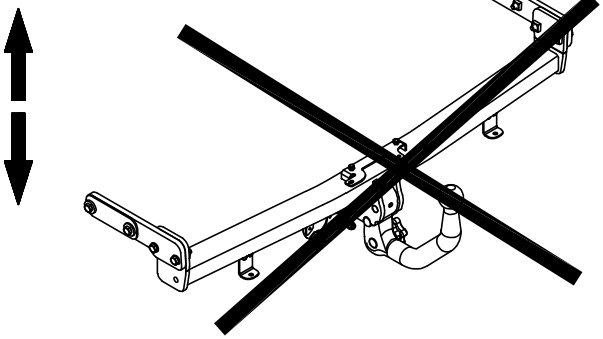

44

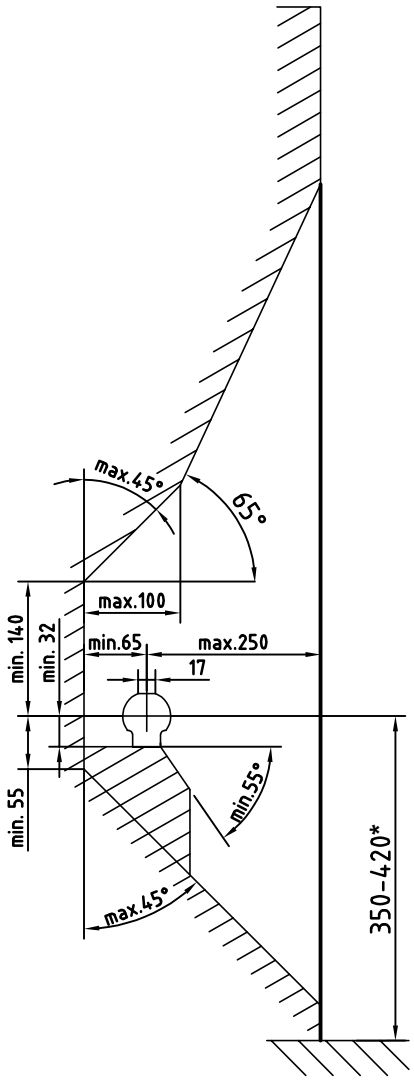

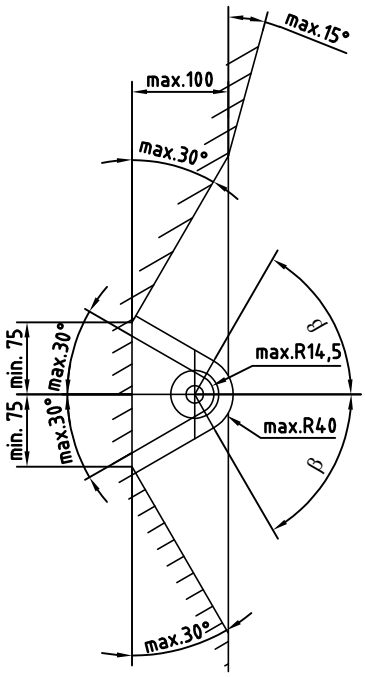

D Der Freiraum nach Anhang 7, Abbildung 25a und 25b der Richtlinie ECE-R 55 ist zu gewährleisten.

CZ Volný prostor ve smyslu Přílohy 7, obr. 25a a 25b směrnice ECE-R 55 musí být zaručen.

DK Det skal sikres, at der er spillerum i overensstemmelse med bilag 7, fig. 25a og 25b i henhold til direktiv ECE-R 55.

E Hay que garantizar el espacio libre conforme al anexo 7, fig. 25a y 25b de la directiva ECE-R 55.

F La zone de dégagement, selon l'annexe 7, figure 25a et 25b de la directive ECE-R 55, doit être assurée.

FIN Välyksen tulee täyttää ohjeen ECE-R 55 liitteen 7 kuvissa 25a ja 25b ilmoitetut vaatimukset.

GB Make sure to provide clearance according to appendix 7, figures 25a and 25b of the ECE-R 55 regulations.

GR Πρέπει να εξασφαλίζεται ο ελεύθερος χώρος σύμφωνα με το παράρτημα 7, σχήμα 25a και 25b της κοινοτικής οδηγίας ECE-R 55.

H Biztosítani kell az ECE-R 55 irányelv szerinti, 7. számú függelék, 25a. és 25b ábrákban jelölt szabad teret.

I Deve essere garantito lo spazio libero secondo l'allegato 7, figure 25a e 25b della normativa europea ECE-R 55.

N Det må sørges for fritt rom i samsvar med tillegg 7, figur 25a og 25b i direktiv ECE-R 55.

NL De vrije ruimte volgens supplement 7, afbeelding 25a en 25b van richtlijn ECE-R 55 moet gewaarborgd zijn.

PL Należy zapewnić wolną przestrzeń zgodnie z załącznikiem 7, rys. 25a i 25b, dyrektywy ECE-R 55.

RUS Оставлять свободное пространство согласно Приложению 7, рис. 25a и 25b Директивы ECE-R 55.

S Spelrummet enligt bilaga 7, bild 25a och 25b i riktlinje ECE-R 55, måste garanteras.

D * bei zulässigem Gesamtgewicht des Fahrzeuges

CZ * při celkové přípustné hmotnosti vozidla

DK * ved tilladt totalvægt for køretøjet

E * con peso total autorizado del vehículo

F * pour poids total en charge autorisé du véhicule

FIN * Ajoneuvon suurimmalla sallitulla kokonaispainolla

GB * at gross vehicle weight rating

GR * για το επιτρεπτό μικτό βάρος του οχήματος

H * A jármű megengedett összsúlya esetén

I * per il peso complessivo ammesso del veicolo

N * ved kjøretøyets tillatte totalvekt

NL * bij toegestaan totaal gewicht van het voertuig

PL * przy dopuszczalnym ciężarze całkowitym pojazdu

RUS * при допустимом общем весе автомобиля

S * vid fordonets tillåtna totalvikt

D Die Anhängevorrichtung ist ein Sicherheitsteil und darf nur von Fachunternehmen montiert werden. Bei falscher Montage besteht schwere Unfallgefahr! Der deutsche Text dieser Anleitung ist bindend.

CZ Tažné zařízení je bezpečnostní součást, kterou smí montovat pouze odborné podniky. Při chybné montáži hrozí vážné nebezpečí nehody! Německý text tohoto návodu je závazný.

DK Anhængertrækket er en sikkerhedsdel og må kun monteres af autoriserede firmaer. Ved forkert montering er der fare for alvorlige uheld! Den tyske tekst i denne vejledning er bindende.

E La bola de enganche es un elemento de seguridad y sólo se debe permitir su montaje a personal cualificado. ¡En caso de montaje erróneo existe peligro de accidentes graves! Es vinculante el texto alemán de estas instrucciones.

F Le dispositif d'attelage est un équipement de sécurité et doit être mis en place exclusivement par un atelier spécialisé. Un montage incorrect représente un risque élevé d'accident! Le texte allemand de cette notice fait foi.

FIN Vetolaite on turvallisuuteen vaikuttava osa, jonka saa asentaa vain alan erikoisliike. Virheellinen asennus voi aiheuttaa vakavan onnettomuuden! Tämän ohjeen saksankielinen teksti on sitova.

GB A trailer hitch is a safety-critical part and may be fitted only by qualified companies. Improper assembly may result in a serious accident hazard! The German text of this instruction is binding.

GR Ο κοτσαδόρος είναι ένα εξάρτημα ασφαλείας και η τοποθέτηση του επιτρέπεται να γίνεται μόνο από εξειδικευμένο συνεργείο. Σε περίπτωση λάθους τοποθέτησης υπάρχει κίνδυνος σοβαρών ατυχημάτων! Το γερμανικό κείμενο αυτών των οδηγιών είναι δεσμευτικό.

H A vonószerkezet egy biztonsági felszerelés, amelyet csak szaküzem szerelhet fel. Helytelen szerelés súlyos balesethez vezethet! A német szerelési utasítás betartása kötelező.

I Il gancio di traino è un componente di sicurezza e deve essere montato esclusivamente da personale specializzato. In caso di montaggio errato sussiste il pericolo di incidenti gravi! È vincolante il testo tedesco di queste istruzioni.

N Tilhengerfestet er en sikkerhetskomponent og skal monteres av fagbedrift. Det er stor fare for at det kan oppstå ulykker ved feil montering! Den tyske teksten i denne veiledningen er bindende.

NL De aanhanger is veiligheidsonderdeel en mag alleen door vakkundig personeel worden gemonteerd. Bij verkeerde montage bestaat ernstig gevaar voor ongevallen! De Duitse tekst van deze handleiding is bindend.

PL Hak holowniczy stanowi element bezpieczeństwa i może zostać zamontowany wyłącznie przez firmę specjalistyczną. W przypadku nieprawidłowego montażu istnieje poważne ryzyko wypadku! Tekst niniejszej instrukcji w języku niemieckim jest wiążący.

RUS Сцепное устройство - это узел, несущий предохранительные функции, и к его монтажу допускаются только специалисты. При неправильном монтаже грозит опасность тяжелых травм! Обязательным является немецкий текст данной инструкции.

S Dragkroken är en säkerhetskomponent och bör endast monteras av kvalificerade tekniker. Vid felaktig montering föreligger risk för allvarliga olyckor! Den tyska texten i denna anvisning är bindande.

Die Bedienungsanleitung als Video finden Sie unter folgendem Link:

This instruction manual can be found as an illustrating video under the following link:

https://mvg.li/2040

Außerdem können Sie mit Ihrem Smartphone den Video-Link durch diesen QR-Code direkt scannen und das Video ansehen.

Furthermore, the link to the video can be scanned and watched via this QR code by the use of your smartphone.

www.mvg-ahk.de
www.mvg-ahk.at
www.mvg-ahk.ch
www.mvg-ahk.com